UNIVERSAL VIDEO CAMERA SUPPORT- FULL KIT 70542

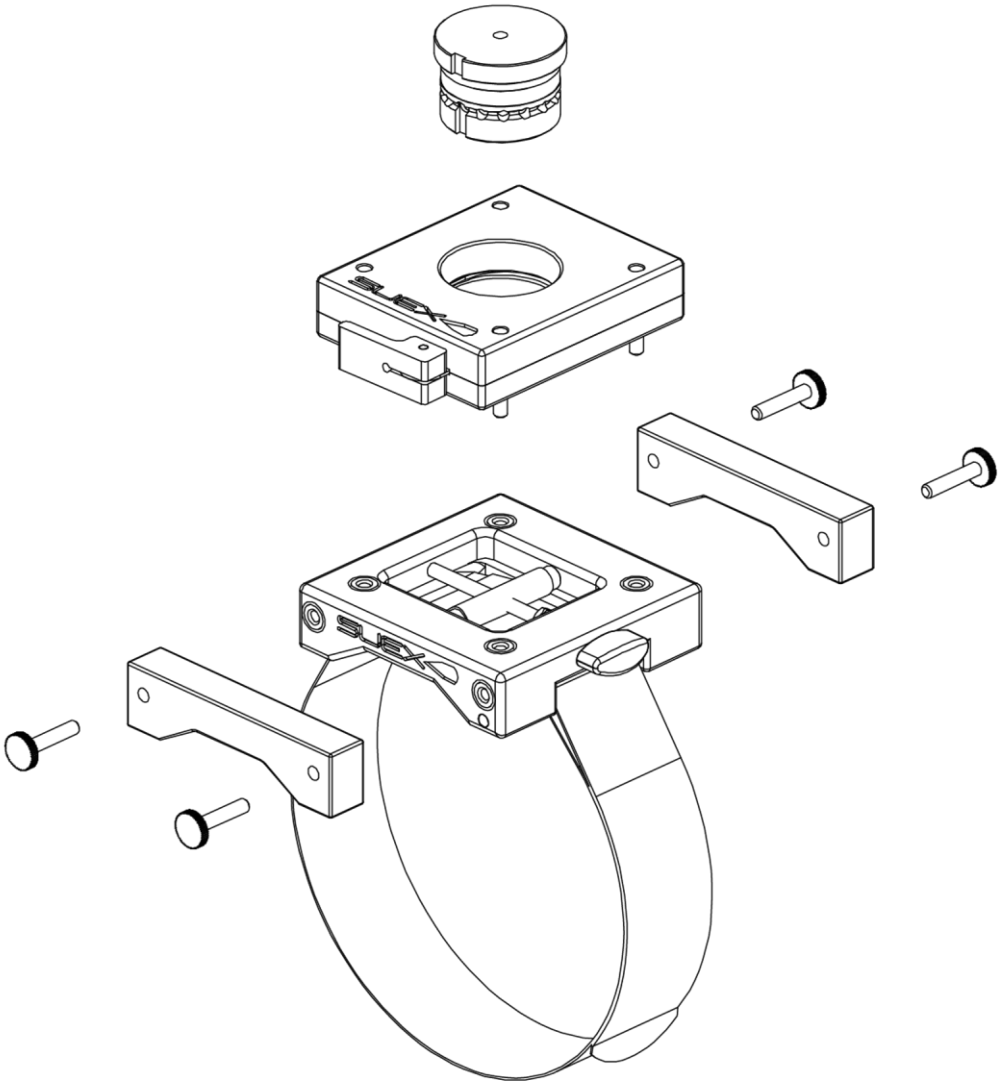

USER INSTRUCTION MANUAL AND WARNINGS

1. PACKAGE CONTENT 3

2. FIXED SUPPORT 3

2.1. FIXED SUPPORT DESCRIPTION AND OPERATING PRINCIPLE 3

2.2. FIXED SUPPORT USE 3

2.3. ADDITIONAL FLOATS 4

2.4. FIXED SUPPORT SLOT DIMENSIONS 4

3. ROTARY SUPPORT 5

3.1. ROTARY SUPPORT DESCRIPTION AND OPERATING PRINCIPLE 5

3.2. ROTARY SUPPORT USE 5

4. MAINTENANCE 6

4.1. CONTACT TECHNICAL ASSISTANCE 6

5. WARRANTY 6

6. ORDERABLE CODES 7

7. QUALITY MANAGEMENT SYSTEM ISO 9001 8

8. ENVIRONMENTAL CERTIFICATION ISO 14001 8

9. LOCAL DISTRIBUTOR 8

10. DOCUMENT HISTORY 8

1. PACKAGE CONTENT

The universal video / camera support for Scooter consists of:

- One fixed support;
- One rotary support.

2. FIXED SUPPORT

2.1. FIXED SUPPORT DESCRIPTION AND OPERATING PRINCIPLE

The fixed support has the function of allowing the attachment of accessories (ex. lighting systems or special tools) to the scooter (DPV).

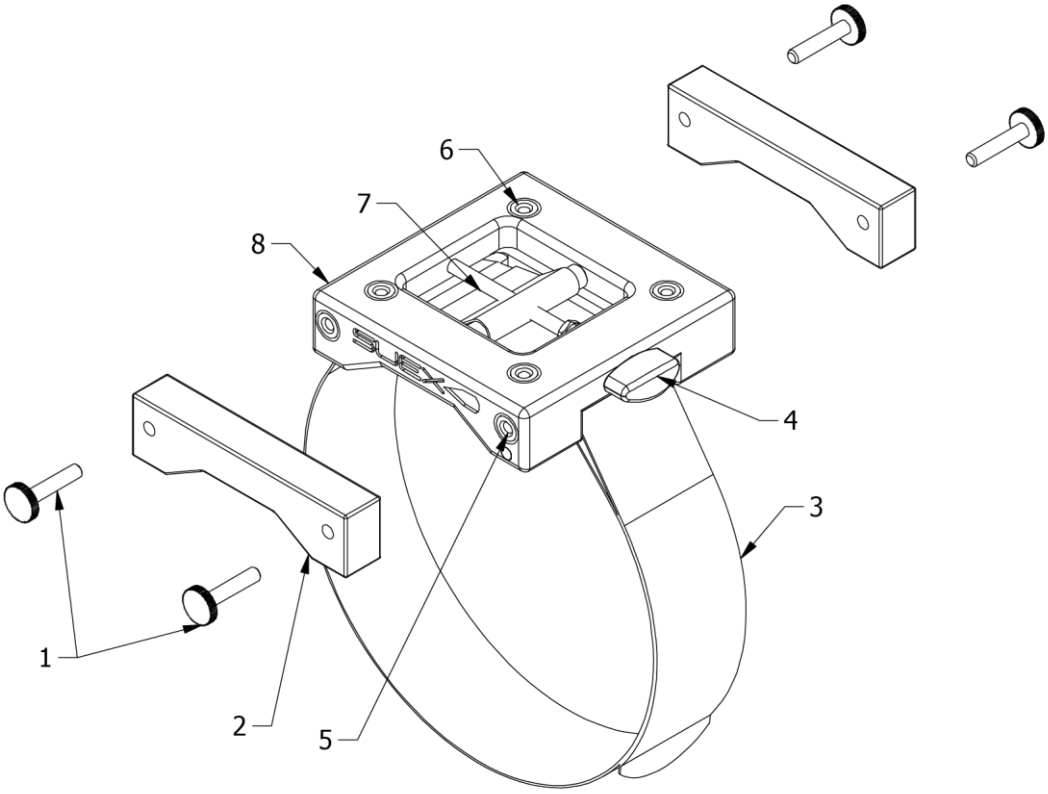

Fig. 1 - Parts description of the fixed support

The support consists of (Fig. 1):

1. Float fastening screws;
2. Floats;
3. Adjustable velcro strap;
4. Strap tensioning knob;
5. Float fastener threaded bushing;
6. Accessory fastener threaded bushing;
7. Turnbuckle screw;
8. Fixed support.

2.2. FIXED SUPPORT USE

To fix the fixed support to the scooter:

- Open the strap (3 - Fig. 1) and close it back on the body of the Scooter using the velcro, checking that the tensioning knob is loosened so as to be able to tighten and fix the support on the Scooter.
- Turn the knob (4) clockwise to tension the belt, using the fingers, without forcing; check that the support is fixed.
- After submerging the Scooter, resume tensioning the belt which, once wet, may loosen.
- To remove the holder from the scooter pull the strap flap and open the velcro.

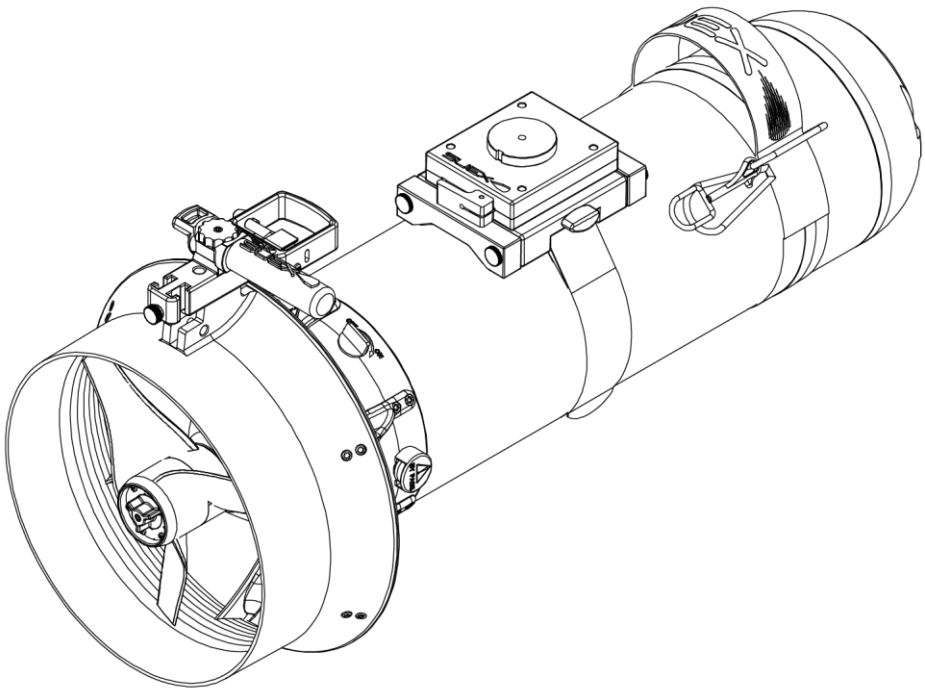

Fig. 2 - Support fixed to the Scooter

2.3. ADDITIONAL FLOATS

On the front and rear sides of the fixed support (8 - Fig. 1), there are threaded bushings (5) where it is possible to screw (1) the float fixing screws (2).

Tighten with finger strength only and do not force.

The floats are accessories (not supplied with the fixed support) which are essential to adjust the buoyancy of the support and the accessories connected to it.

A float has a buoyancy of approximately 50 g and it is designed to be used up to a maximum depth of 150 meters.

2.4. FIXED SUPPORT SLOT DIMENSIONS

Fig. 3 represents the dimensions of the hole on the fixed support.

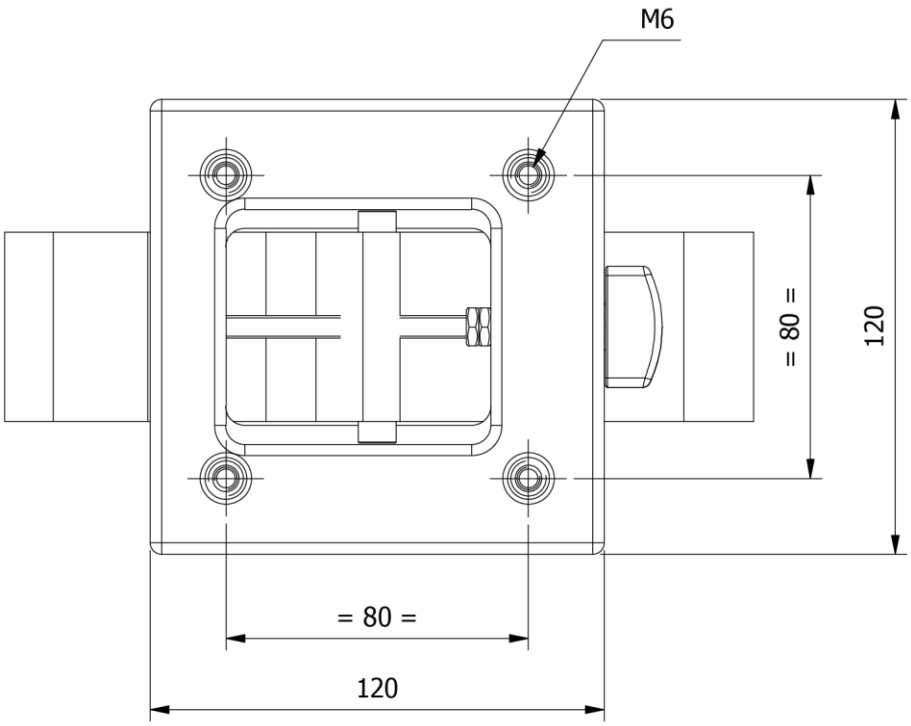

Fig. 3 - Drilling of the fixed support

3. ROTARY SUPPORT

3.1. ROTARY SUPPORT DESCRIPTION AND OPERATING PRINCIPLE

The rotary support is made up of a body (10 - Fig. 4) equipped with 4 integrated screws (14) for fixing on the bracket of the fixed support, a central hole where the specific couplings are inserted (20 / 21) and a lever for quick locking / unlocking of the couplings.

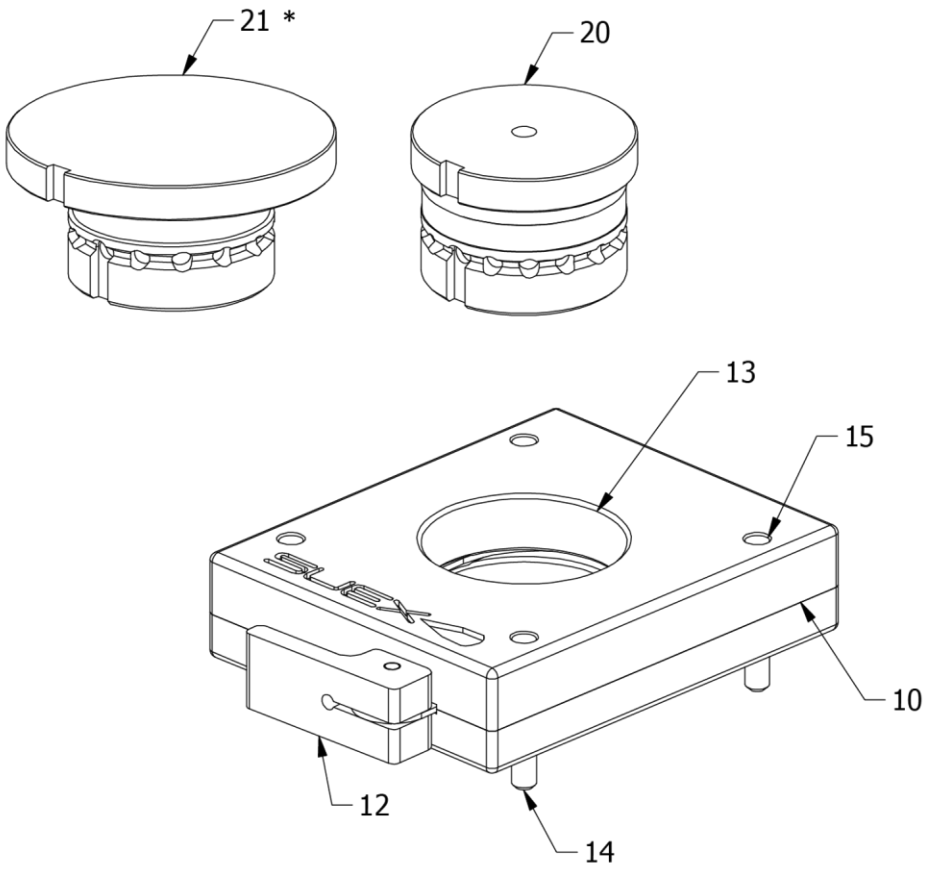

Fig. 4 - Description of the parts of the rotary support

10. Rotary support;
12. Quick hook lock / release lever;
13. Lock housing slot;
14. Fastening screws;
15. Screw fastening tool insertion slot;
20. Standard hook;
21. * Hook diameter 80 mm (not included).

3.2. ROTARY SUPPORT USE

To secure the rotary support to the fixed support:

Using a 4mm hex wrench, inserted into the holes (15).

Screw the 4 screws (14 - Fig. 4) alternately without forcing to avoid damaging the support.

To insert the coupling (20 / 21) simply pull the lever (12) outwards in order to free the housing hole (13), insert the desired coupling (align the slot in the upper part of the with the coupling tooth) and close the lever (12) to lock the coupling.

To change the position of the coupling: pull the lever (12), rotate the coupling to the desired position and close the lever.

The coupling has fixed slots to adjust the rotation, choose the desired slot, close the lever and make sure it is locked in the correct position.

To remove the graft, pull the lever and remove the insert (align the groove in the upper part of the insect with the hooking tooth).

NOTE!	**The mobile support can be mounted in any position, as the drilling is symmetrical.**

4. MAINTENANCE

After each use, rinse with plenty of fresh water, possibly leaving it immersed for at least 15 minutes and let it dry in the air.

Periodically, lubricate the titanium screw (7 - Fig. 1) with a common grease suitable for marine environments.

CAUTION

Failure to lubricate the screw could lead it to stick and render the support useless.

WARNING

Do not lubricate other mechanisms since constructed with sellf-lubricating materials.

CAUTION

Do not dismantle.

The 4 lower screws (not pictured) should not be rotated.

NOTE!	**A slight red tint on metallic parts, especially with intense use in sea water, is completely normal, it does not alter the functions of the substrate.**

4.1. CONTACT TECHNICAL ASSISTANCE

The technical assistance of Suex s.r.l. is available to answer any of your request:

SUEX s.r.l. - Submarine Exploration
Via Roma, 261/35
31020 VILLORBA – TV – ITALY
Phone: +39 0422-444849
support@suex.it
www.suex.it

For anything not provided for in this manual, reference is made for affinity with the provisions of the Italian civil code ehile for any disputes it will be competent the Forum of Treviso.

5. WARRANTY

Each support and relevant accessories are factory tested underwater and only marketed when all necessary tests are passed, including waterproof tests.

Transport and packaging fees to or from the SUEX offices from non EU countries shall be borne by the purchaser.

Being intended for professional use only, the product and its components (except the batteries for which specific warranty condition are explained into the battery user's manual) are covered against all manufacturing defects for a

period of 2 years (1 year if for professional use) from the date of purchase proven by a sales document. The following exclusion for the warranty applies:

- Non-conform use i.e. use other than that foreseen or illustrated in this manual;
- Negligence, attempts to repair or modify the Scooter by personnel not expressly authorized by SUEX that jeopardize correct operations or prevent adequate checks and tests to meet repair needs under the warranty;
- Temporarily rented products;
- Scratches or damages to any surface, due to normal product use by the consumer;
- Normal wear or deterioration;
- Damages due to transport, falls or accidents.
- Use of non-original or not SUEX approved spare parts.

6. ORDERABLE CODES

Description	Code
Strap for photo / video support	71025
Kit floats for universal camera support	70543
Video camera support insert 80X9	70649
Standard insert	70651
Swiwel support video / camera	70625

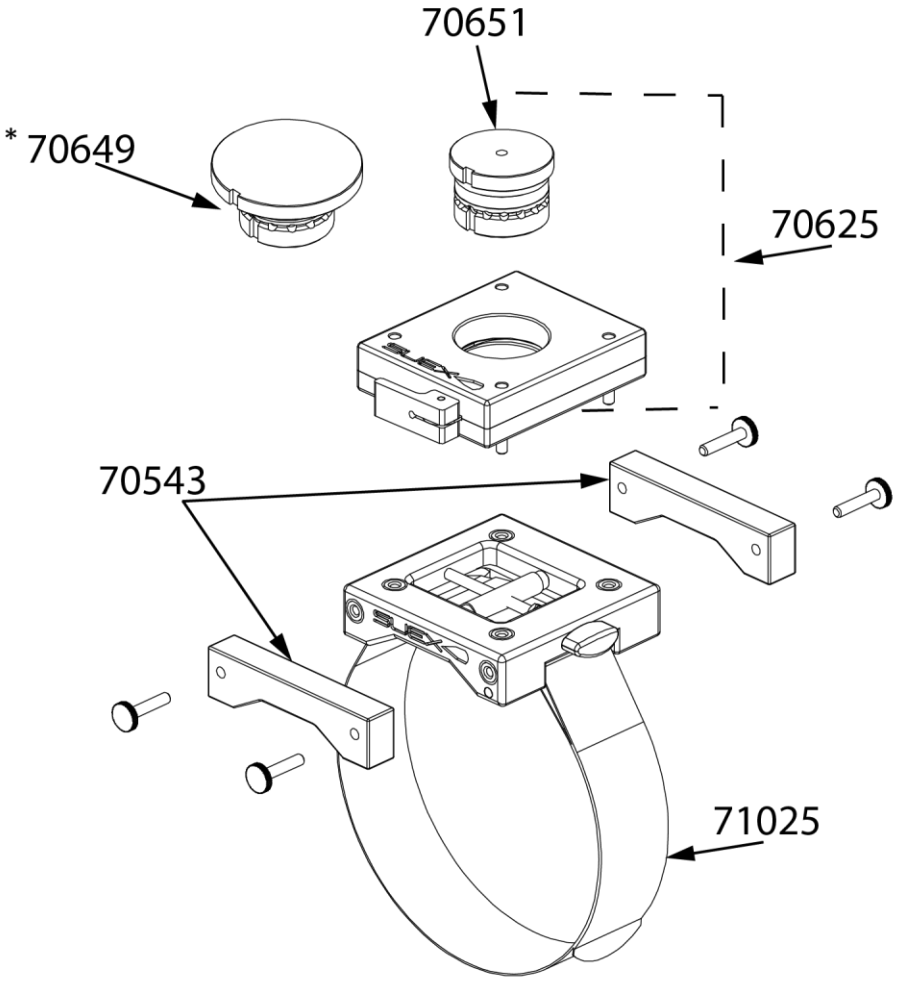

Fig.5 - Orderable codes

7. QUALITY MANAGEMENT SYSTEM ISO 9001

SUEX s.r.l. is an ISO 9001:2015 certified company.

Certified and audited by SGS ITALIA (SGQ N° 0015 A), certificate number IT19/1218.

8. ENVIRONMENTAL CERTIFICATION ISO 14001

SUEX s.r.l. is an ISO 14001:2015 certified company.

Certified and audited by SGS ITALIA (SGA N° 0007 D), certificate number IT20/0702.

9. LOCAL DISTRIBUTOR

For additional information please contact the manufacturer or local distributor.
Space reserved for the local distributor to include contact detail.

10. DOCUMENT HISTORY

REVISION	DATE	CODE
Rev.02	25/10/2019	70542
Rev.03	08/06/2021	70542

SUPPORTO UNIVERSALE PER ACCESSORI SCOOTER 70542

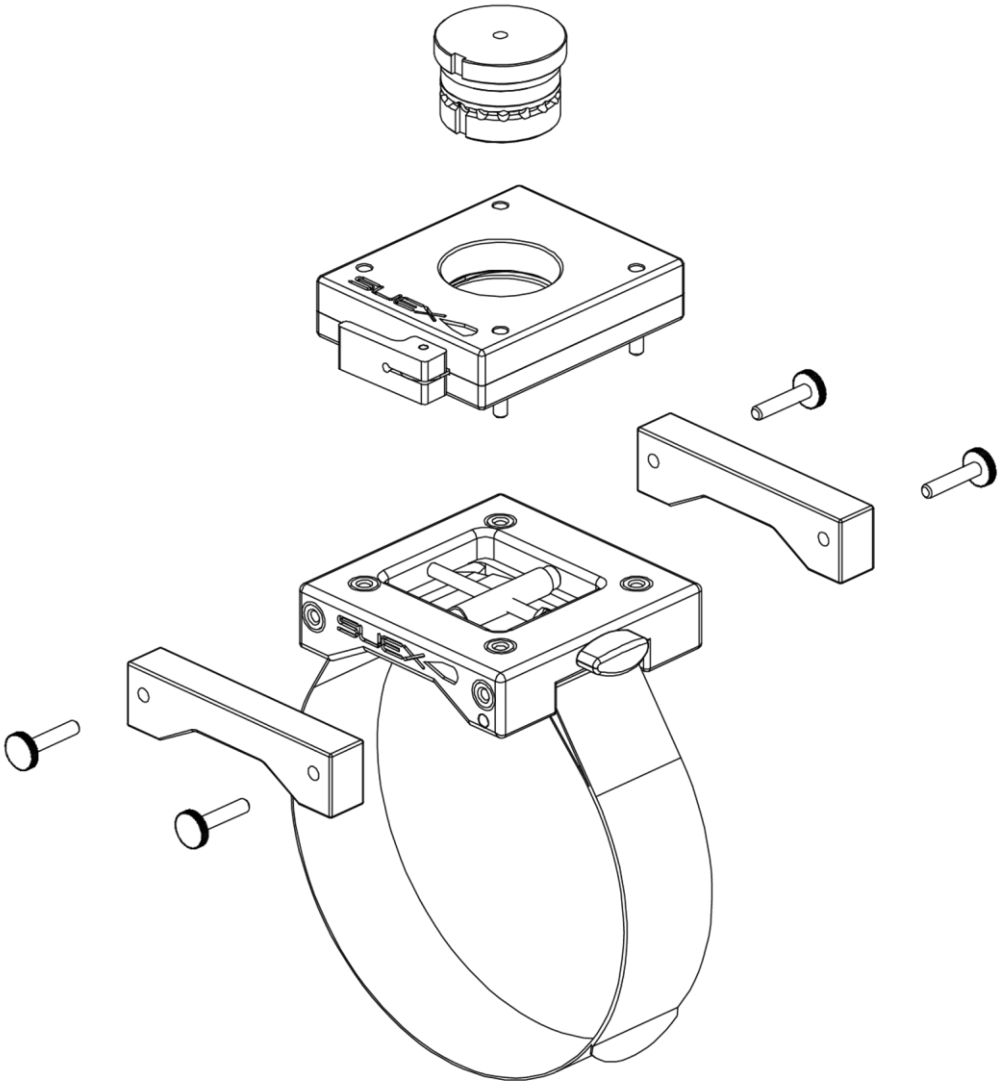

MANUALE ISTRUZIONI E AVVERTENZE PER L'USO

1. CONTENUTO DELLA CONFEZIONE 3

2. SUPPORTO FISSO 3

2.1. DESCRIZIONE E PRINCIPIO DI FUNZIONAMENTO DEL SUPPORTO FISSO 3

2.2. USO DEL SUPPORTO FISSO 3

2.3. GALLEGGIANTI 4

2.4. FORATURA DEL SUPPORTO FISSO 4

3. SUPPORTO ROTANTE 5

3.1. DESCRIZIONE E PRINCIPIO DI FUNZIONAMENTO DEL SUPPORTO ROTANTE 5

3.2. USO DEL SUPPORTO ROTANTE 5

4. MANUTENZIONE 6

4.1. CONTATTI ASSISTENZA TECNICA 6

5. GARANZIA 6

6. CODICI ORDINABILI 7

7. SISTEMA DI GESTIONE QUALITA' ISO 9001 8

8. CERTIFICAZIONE AMBIENTALE ISO 14001 8

9. DISTRIBUTORE LOCALE 8

10. REVISIONE DOCUMENTO 8

1. CONTENUTO DELLA CONFEZIONE

Il supporto universale per accessori Scooter è composto da:

- Un supporto fisso;
- Un supporto rotante.

2. SUPPORTO FISSO

2.1. DESCRIZIONE E PRINCIPIO DI FUNZIONAMENTO DEL SUPPORTO FISSO

Il Supporto fisso ha la funzione di permettere il fissaggio di accessori (ad es. sistemi illuminanti o strumenti particolari) allo scooter (DPV).

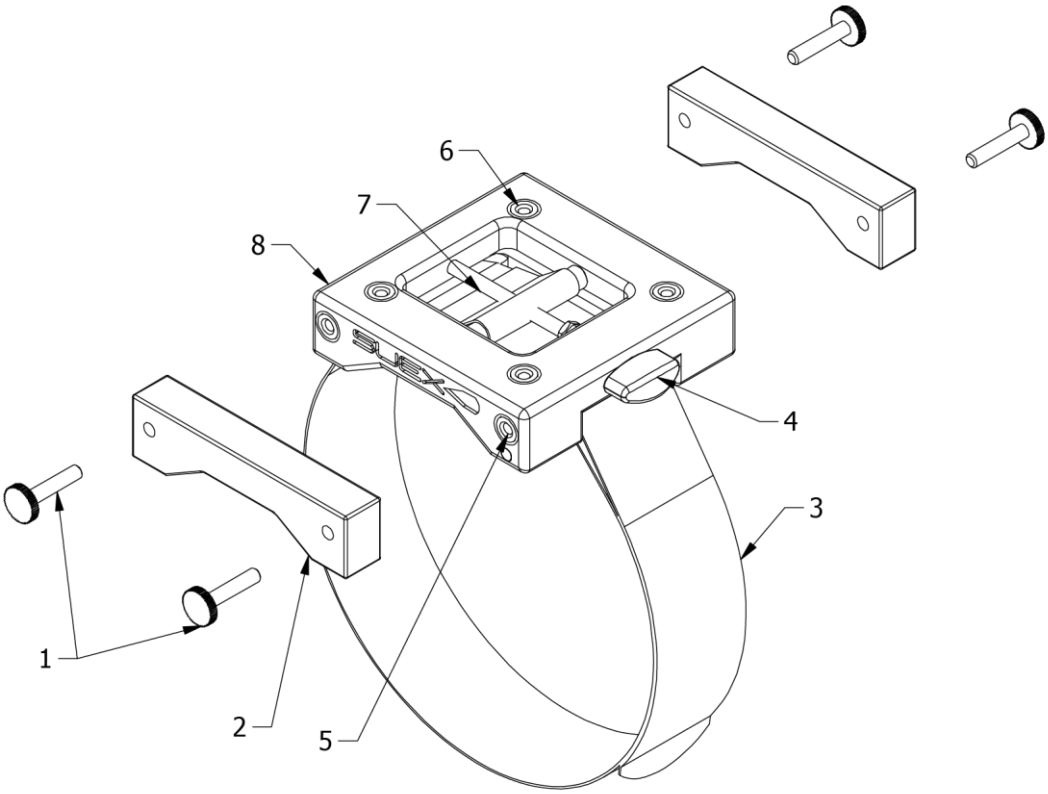

Fig.1 - Descrizione delle parti del supporto fisso

Il supporto è costituito da (Fig.1):

1. Viti per il fissaggio dei galleggianti;
2. Galleggianti;
3. Cinghia in velcro regolabile;
4. Pomello di tensionamento della cinghia;
5. Boccola filettata per il fissaggio dei galleggianti;
6. Boccola filettata per il fissaggio degli accessori;
7. Vite del tensionatore;
8. Supporto fisso.

2.2. USO DEL SUPPORTO FISSO

Per fissare il supporto fisso allo Scooter:

- Aprire la cinghia (3 - Fig.1) e richiuderla sul corpo dello Scooter utilizzando il velcro, verificando che il pomello di tensionamento sia allentato in modo da avere margine per stringere e fissare il supporto sullo Scooter.
- Ruotare il pomello (4) in senso orario per tensionare la cinghia, usando le dita, senza forzare; verificare che il supporto risulti fissato.
- Dopo aver immerso lo Scooter, riprendere il tensionamento della cinghia che, una volta bagnata, potrebbe allentarsi.
- Per rimuovere il supporto dallo Scooter tirare il lembo della cinghia e aprire il velcro.

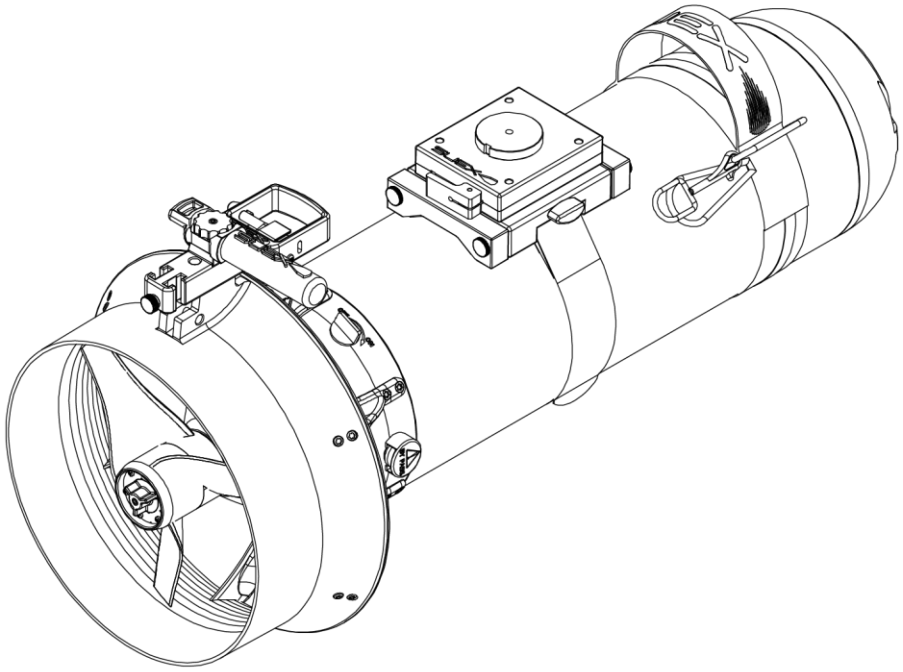

Fig.2 - Supporto fissato allo Scooter

2.3. GALLEGGIANTI

Sui lati anteriore e posteriore del supporto fisso (8 - Fig.1), si trovano delle boccole filettate (5) dove è possibile avvitare le viti (1) di fissaggio galleggiante (2).

Stringere con la sola forza delle dita e non forzare.

I galleggianti sono accessori (non forniti con il supporto fisso) che sono indispensabili per aggiustare il galleggiamento del supporto e degli accessori ad esso collegati.

Un galleggiante ha un galleggiamento di circa 50 g ed è progettato per per essere usato fino ad una profondità massima di 150 metri.

2.4. FORATURA DEL SUPPORTO FISSO

La Fig.3 rappresenta le dimensioni della foratura presente sul supporto fisso.

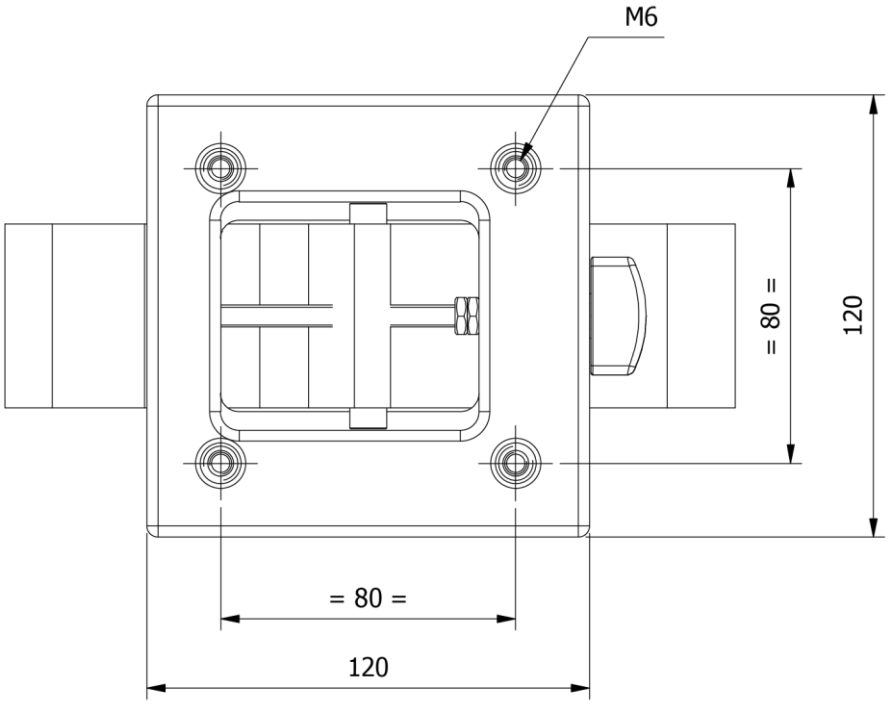

Fig.3 - Foratura supporto fisso

3. SUPPORTO ROTANTE

3.1. DESCRIZIONE E PRINCIPIO DI FUNZIONAMENTO DEL SUPPORTO ROTANTE

Il supporto rotante è costituito da un corpo (10 - Fig. 4) munito di 4 viti (14) integrate per il fissaggio sulla staffa del supporto fisso, da un foro centrale dove vengono inseriti gli specifici innesti (20 / 21) e da una leva per il blocco / sblocco rapido degli innesti.

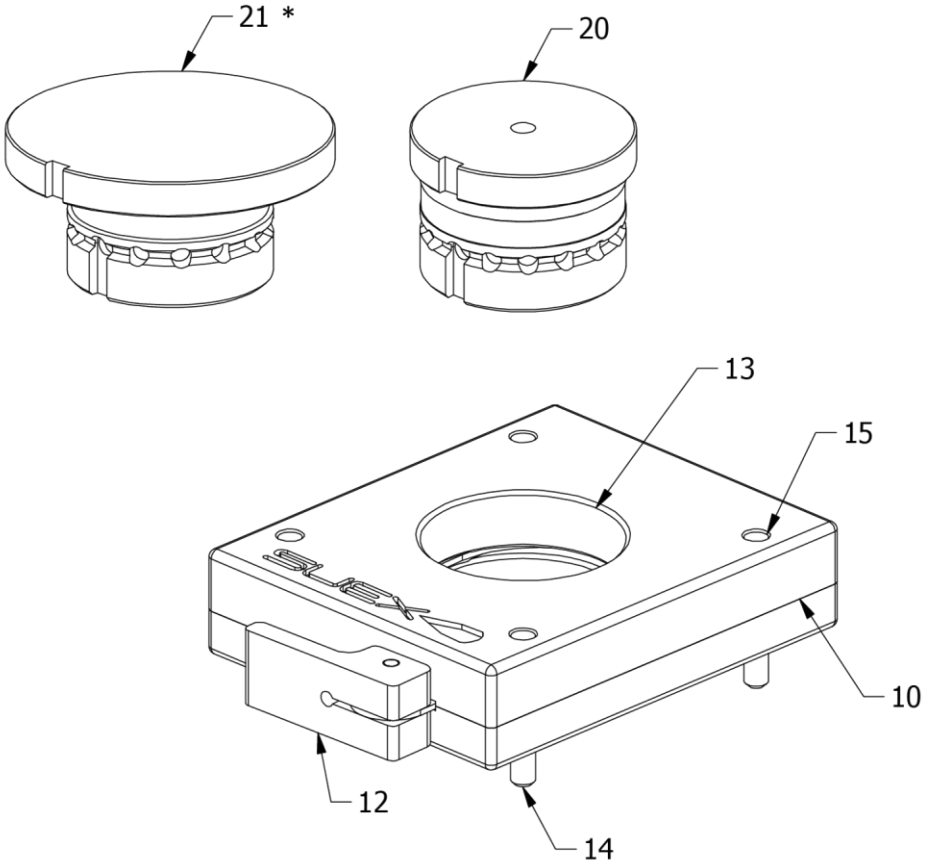

Fig.4 - Descrizione delle parti del supporto rotante

10. Supporto rotante;
12. Leva per lo sbloccaggio / bloccaggio rapido dell'innesto;
13. Foro di alloggiamento innesto;
14. Viti di fissaggio;
15. Foro per inserimento utensile di fissaggio viti;
20. Innesto standard (in dotazione);
21.* Innesto diametro 80 mm (non incluso).

3.2. USO DEL SUPPORTO ROTANTE

Per fissare il supporto rotante al supporto fisso:

Utilizzando una chiave esagonale da 4 mm, inserita nei fori (15).

Avvitare le 4 viti (14 - Fig.4) in modo alternato senza forzare per evitare di danneggiare il supporto.

Per inserire l'innesto (20 / 21) è sufficiente tirare la leva (12) verso l'esterno in modo da liberare il foro (13) di alloggiamento, inserire l'innesto desiderato (allineare la cava presente nella parte superiore dell'innesto con il dente di aggancio) e richiudere la leva (12) per bloccare l'innesto.

Per modificare la posizione dell'innesto: tirare la leva (12), ruotare l'innesto nella posizione desiderata e chiudere la leva.

L'innesto ha delle cave fisse per regolare la rotazione, scegliere la cava desiderata, chiudere la leva e assicurarsi che sia bloccato in posizione corretta.

Per rimuovere l'innesto, tirare la leva e rimuovere l'inserto (allineare la cava presente nella parte superiore dell'insetto con il dente di aggancio).

NOTE!	**Il supporto mobile può essere montato in qualsiasi posizione, dato che la foratura è simmetrica.**

4. MANUTENZIONE

Dopo ogni utilizzo, sciacquare con abbondante acqua dolce, possibilmente lasciando immerso per almeno 15 minuti e lasciare aciugare all'aria.

Saltuariamente, lubrificare la vite di titanio (7 - Fig.1) con del comune grasso adatto agli ambienti marini.

CAUTELA

Non lubrificare la vite potrebbe portare al suo grippaggio con conseguente inutilizzo del supporto.

AVVERTENZA

Non lubrificare gli altri meccanismi: sono realizzati in materieli AUTOLUBRIFICANTI.

CAUTELA

NON disassemblare.

Le 4 viti inferiori (non visibili nelle figure) NON vanno ruotate.

NOTE!	**Una leggera velatura rossastra delle parti metalliche, soprattutto con intenso uso in acqua marina, è del tutto normale, non altera le funzioni del supporto.**

4.1. CONTATTI ASSISTENZA TECNICA

L'assistenza tecnica SUEX s.r.l. è a disposizione per rispondere a qualsiasi vostra richiesta.

SUEX S.r.l. - Submarine Exploration
Via Roma, 261/35
31020 VILLORBA – TV – ITALY
Phone: 0422-444849
support@suex.it
www.suex.it

Per quanto non previsto dal presente manuale si fa rinvio, per affinità, alle norme del codice civile, mentre per le eventuali controversie sarà competente il Foro di Treviso.

5. GARANZIA

Ogni supporto e relativi accessori vengono collaudati in fabbrica e immesso nel mercato dopo l'esito positivo di tutti i collaudi necessari compresa la verifica della perfetta tenuta stagna.

Le spese di trasporto e imballaggio verso o dalla sede di SUEX s.r.l. dai paesi extra UE sono a carico dell'acquirente.

Il prodotto e tutti i suoi componenti (ad eccezione delle batterie per le quali si rinvia alle specifiche condizioni di garanzia illustrate nel manuale d'uso della batteria) sono garantiti contro i difetti di fabbricazione per un periodo di 2 anni (1 anno se per uso professionale), a far data dall'acquisto comprovato dalla documentazione di vendita. Costituiscono esclusione dalla garanzia le seguenti circostanze:

- Uso non conforme o diverso da quello previsto o illustrato nel presente manuale.

- Negligenza, tentativi di riparazione o modifica da parte di personale non autorizzato espressamente da SUEX s.r.l. tale da menomare la corretta funzionalità o impedire un'adeguata verifica e collaudo al fine di soddisfare la richiesta di intervento in garanzia.
- Prodotti affittati su base temporanea.
- Graffi o danni ad ogni superficie, dovuti al normale utilizzo del prodotto da parte del consumatore.
- Normale logoramento, usura o deterioramento.
- Danni dovuti a trasporto, cadute o incidenti.
- Utilizzo di parti di ricambio non originali o non approvate da SUEX s.r.l.

6. CODICI ORDINABILI

Descrizione	Codice
Cinghia per supporto foto / video	71025
Supporto camera - galleggianti	70543
Supporto per foto / video innesto 80x9	70649
Supporto per foto / video innesto std	70651
Supporto per foto / video rotante	70625

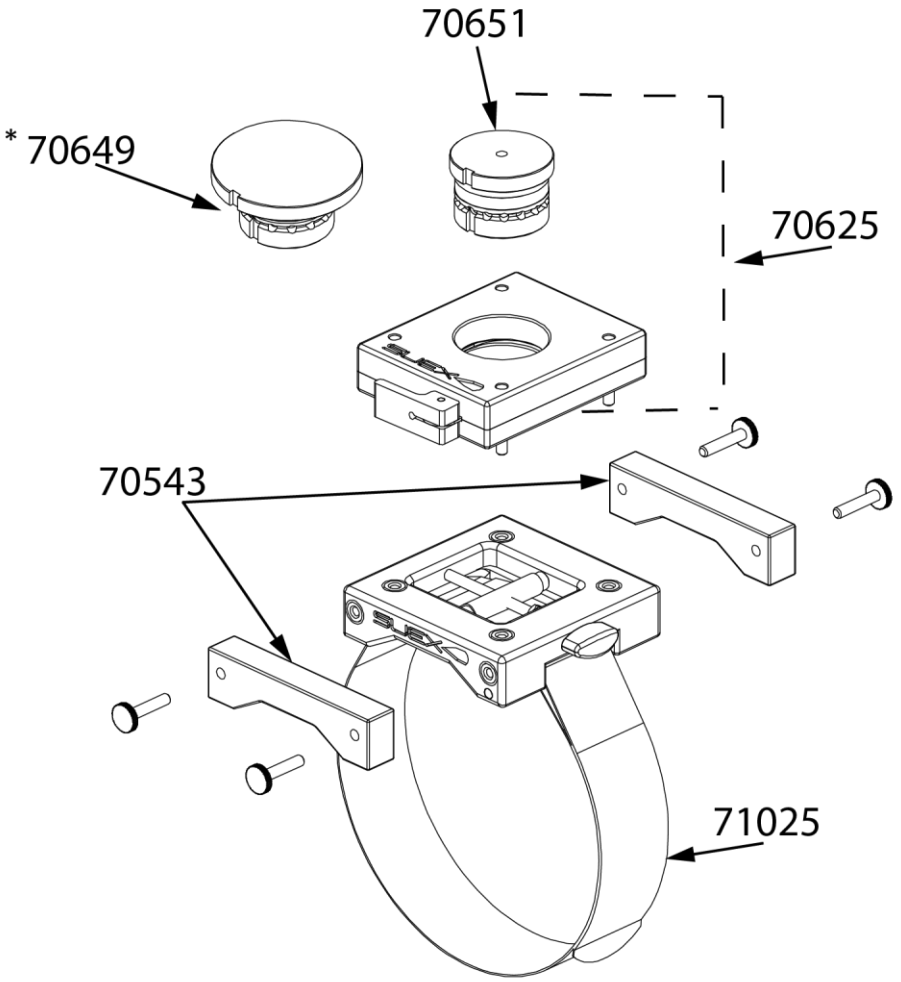

Fig.5 - Codici ordinabili

7. SISTEMA DI GESTIONE QUALITA' ISO 9001

SUEX s.r.l. è un'azienda certificata ISO 9001:2015.

Certificata e sottoposta ad audit da SGS ITALIA (SGQ N° 0015 A), certificato numero IT19/1218.

8. CERTIFICAZIONE AMBIENTALE ISO 14001

SUEX s.r.l. è un'azienda certificata ISO 14001:2015.

Certificata e sottoposta ad audit da SGS ITALIA (SGA N° 0007 D), certificato numero IT20/0702.

9. DISTRIBUTORE LOCALE

Per ulteriori informazioni contattare il fabbricante o il distributore locale.
Spazio riservato al distributore locale per includere i dettagli di contatto.

10. REVISIONE DOCUMENTO

REVISIONE	DATA	CODICE
Rev.02	25/10/2019	70542
Rev.03	08/06/2021	70542