FRAME ZERO - 71230

USER INSTRUCTION MANUAL AND WARNINGS

1. COPYRIGHT 3
2. FOREWORD, RELEVANT TO SAFETY AND WARRANTY 3
3. OFFICIALS LANGUAGES AND TRANSLATIONS 3
4. DOCUMENT STRUCTURE, SIGNS AND GENERAL SAFETY 3
5. DESCRIPTION AND OPERATING PRINCIPLE 4
5.1. OPERATING PRINCIPLE 4
5.2. PARTS DESCRIPTION 4
6. PACKAGE CONTENTS 4
7. INTENDED USE 5
8. SAFETY INFORMATION 5
8.1. TRAINING 5
8.2. EQUIPMENT CONFIGURATION, TRIM AND RIDING POSITION 5
9. PRECAUTIONS FOR USE 5
10. PRELIMINARY OPERATIONS 6
10.1. SCOOTER INSERT 6
10.2. REMOVAL AND INSERTION OF THE BALLAST 7
BALLAST REMOVAL 7
BALLAST INSERTION 7
ADJUSTING THE BUOYANCY AND TRIM 8
NUMBER OF PLATES 9
10.3. INSERT THE PHOTO VIDEO SUPPORT ADAPTER 9
11. CLEANING AND STORAGE 10
12. MAINTENANCE 10
12.1. SPARE PARTS 11
13. CONTACT CUSTOMER SERVICE 11
14. TECHNICAL SPECIFICATIONS 12
15. WARRANTY 12
16. ROHS AND WEEE COMPLIANCE STATEMENT 12
17. DISPOSAL AND SCRAPPING 13
18. QUALITY MANAGEMENT SYSTEM ISO 9001 14
19. ENVIRONMENTAL CERTIFICATION ISO14001 14
20. LOCAL DISTRIBUTOR 14
21. DOCUMENT HISTORY 14

1. COPYRIGHT

Copyright – SUEX s.r.l., 2022

All rights reserved. No part of this publication can be reproduced and distributed by any method, mechanical or electronic, without the written permission of SUEX s.r.l., via Roma 261/35 31020 Villorba (TV) Italy.

2. FOREWORD, RELEVANT TO SAFETY AND WARRANTY

This manual is intended for the end user of the SUEX device FRAME ZERO code 71230 (below denominated FRAME).

It contains important information, key in assuring healthy and safe usage of the appliance as well as to maintain the perfect state of functioning along the entire lifetime of the vehicle.

It is mandatory to read this manual, and the Scooter user manual, with high attention BEFORE using the device and to operate according to the contents of this document, which includes important advice, warnings and information about the appropriate practice for using the vehicle, relevant for the warranty too.

This manual DOES NOT substitute a proper diving training.

Wrong or improper use of the FRAME, as well as lack of maintenance, can yeld to hazardous situations, injuries/death or loss: SUEX s.r.l shall not be liable for any damage to persons and/or objects coming as a consequence of inappropriate use of the vehicle or poor maintenance.

3. OFFICIALS LANGUAGES AND TRANSLATIONS

The SUEX Manuals are released exclusively in Italian and English. In the event of a dispute, these versions are the legal reference only.

The local distributor may request authorization from SUEX for the execution of translations in different languages subject to the authorization of the relevant company regulations.

4. DOCUMENT STRUCTURE, SIGNS AND GENERAL SAFETY

Observance of the instructions contained in this manual will allow you to carry out use, transport and maintenance operations safely and guarantee the optimal vehicle operation and reduced running costs. Suex s.r.l. is not liable for damage resulting from negligence on behalf of the user or from failure to observe these instructions.

This is a use and maintenance manual for a mechanical system to receive XJ and XK Scooter models. For all information, warnings and precautions on scooter use, please refer to the relevant manual.

Each section, if necessary, contains respective subsections, dedicate to the description of all the details needed to the correct understanding of the operations and the actions to be carried out.

When useful, drawings or diagrams are shown for illustrative purposes to allow for the correct identification of parts and the actions to be performed.

Pay special attention to the hazard signs in this manual. Warning signs that are placed next to a paragraph indicate respectively:

DANGER

This signal warns that failure to comply with what is described exposes the user to risks that could cause damage to health, serious injury or even death.

CAUTION

This signal warns that failure to comply with what is described exposes the user to risks that could cause permanent damage to the vehicle.

WARNING

This signal warns that failure to comply with what is described exposes the user to risks that do not normally lead to damage or injury.

NOTE!	**It points out an operative procedure, a condition etc.**

Copyrights for this manual belong exclusively to SUEX S.r.l. Reproduction of this document, in part or in whole, is forbidden without SUEX S.r.l. written authorization.

5. DESCRIPTION AND OPERATING PRINCIPLE

5.1. OPERATING PRINCIPLE

The FRAME ZERO is designed to allow the fixing of accessories such as cameras and scientific equipment by mounting them on the appropriate upper and lower guides, guaranteeing the fine-tuning of the system under water while navigating with the Scooter.

5.2. PARTS DESCRIPTION

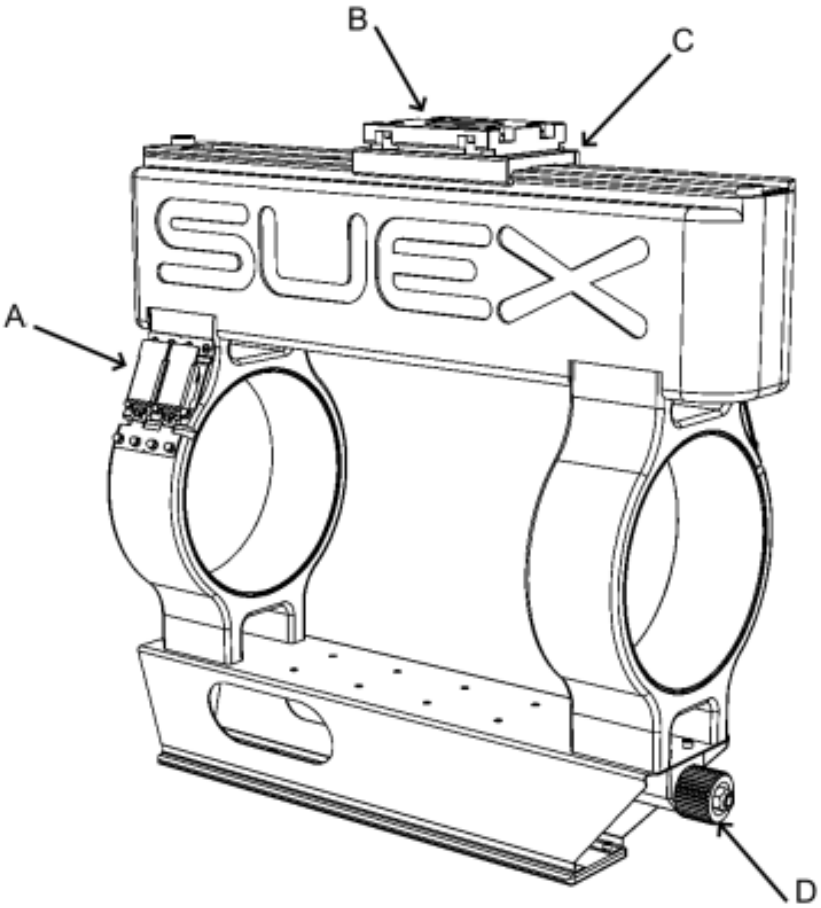

Fig. 1 - Parts description

A - Latches
B - Photo video support adapter
C - Plate
D - Ballast

6. PACKAGE CONTENTS

Check that the packaging contains:

- Frame Zero (71230)

- Complete ballast (71250)
- Kit photo video support adapter (71315).

7. INTENDED USE

The FRAME is designed and built for the movement of a military and professionally trained scuba diver.

The use of this quick assembly and disassembly system allows you to use tools such as cameras and scientific equipment by mounting them on the special upper and lower guides, ensuring the system's set-up in immersion.

The system has been designed, sized and constructed for the sole purpose described above. ANY OTHER use has to be considered inappropriate and potentially DANGEROUS.

The system has been designed, sized and constructed for the sole purpose described above. Any other use or operation that does not comply or agree with the instructions contained in this manual, may result in damage to the vehicle. This would breach the conditions for which it has been designed and built for, and may compromise its technical and safety characteristics. The manufacturer shall not be liable for damage to persons and/or objects deriving from inappropriate use.

The FRAME IS NOT A LIFE-SAVING DEVICE: the diver must always plan the dive in full safety conditions, without relying on the Scooter functioning support for surviving.

Any ALTERATION that may substantially modify the FRAME functioning or intended purpose:

- is forbitten

- is potentially dangerous

- is ground for exclusion from the warranty.

8. SAFETY INFORMATION

8.1. TRAINING

The use of FRAME is allowed to the divers properly trained within approved agencies to the underwater practice ONLY.

Moreover specific training for the navigation is needed to use to full exploit the DPD capability and feature. Please refer to SUEX training program for this.

8.2. EQUIPMENT CONFIGURATION, TRIM AND RIDING POSITION

SUEX FRAME is of the TOW BEHIND type, the correct use requires that the diver be towed while staying back.

9. PRECAUTIONS FOR USE

Do not keep the frame exposed to direct sunlight, or excessive heat (Max 50°C)

Avoid bumps during the dive and above water

Do not allow children or untrained people to use it

Do not tow it with motor boats.

Do not disassemble it.

10. PRELIMINARY OPERATIONS

AFTER carefully and fully READING this MANUAL and after ATTENDING a specific COURSE on correct FRAME use, proceed as follows.

10.1. SCOOTER INSERT

Place the Frame on the floor or other horizontal, rigid and stable surface.

Unlock the latches (a - Fig. 2).

Insert the Scooter into the Frame (b).

Close the latces (c).

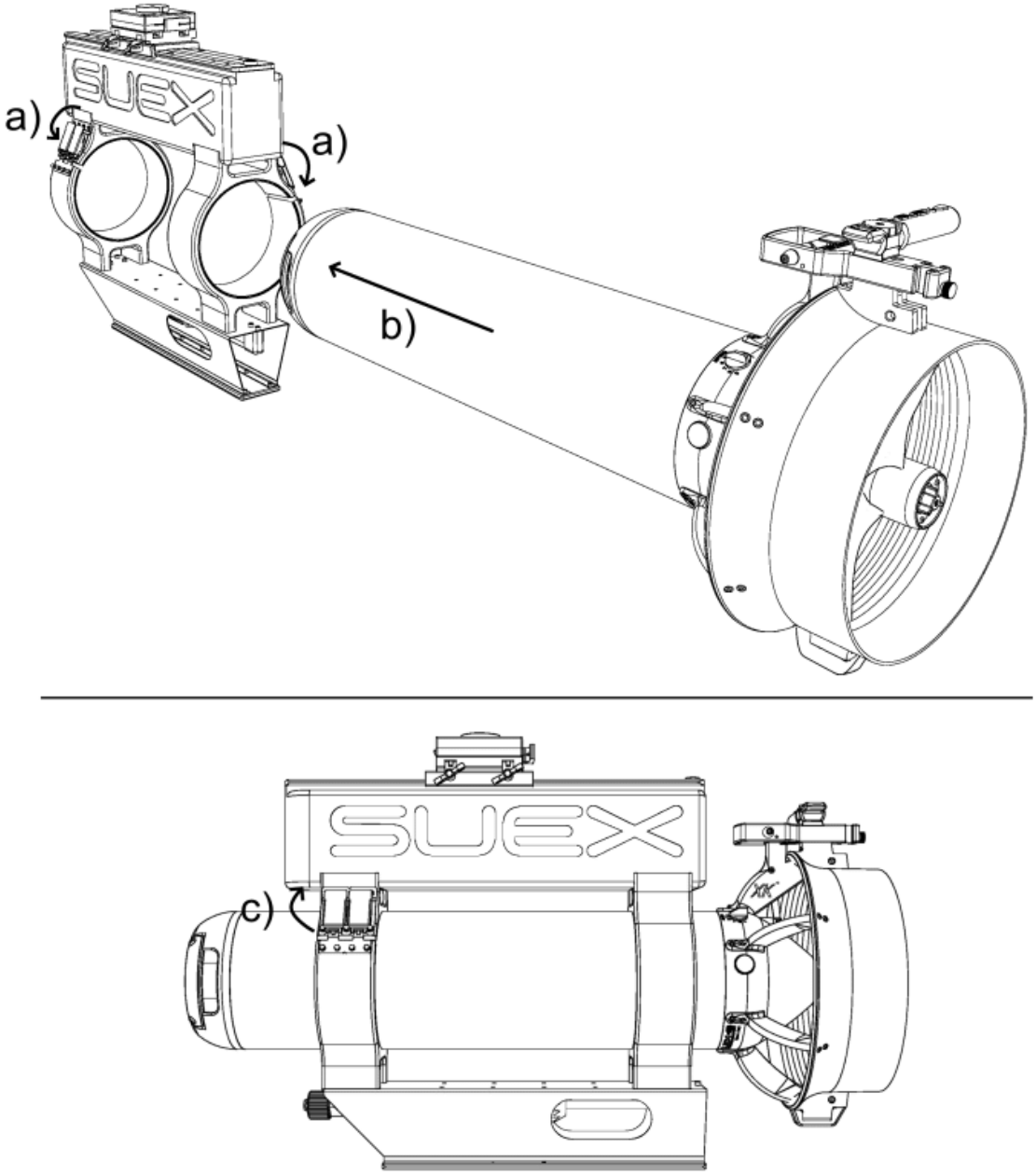

Fig.2 - Scooter insert

10.2. REMOVAL AND INSERTION OF THE BALLAST

BALLAST REMOVAL

To removal the ballast proceed as follows:

- a) Turn the knob anticlockwise - Fig. 3
- b) Release the knob from its seat
- c) Extract the ballast

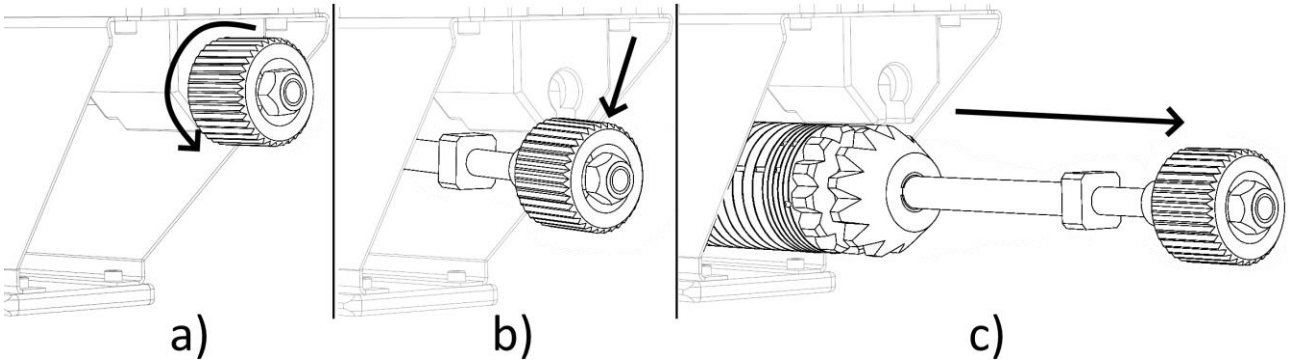

Fig. 3 - Ballast removal

BALLAST INSERTION

To insert the ballast

- a) Align the ballast rod with the hole in the fin (see Fig. 4)
- b) Insert the knob in its seat
- c) Turn the knob clockwise to lock it and check that the ballast is correctly inserted.

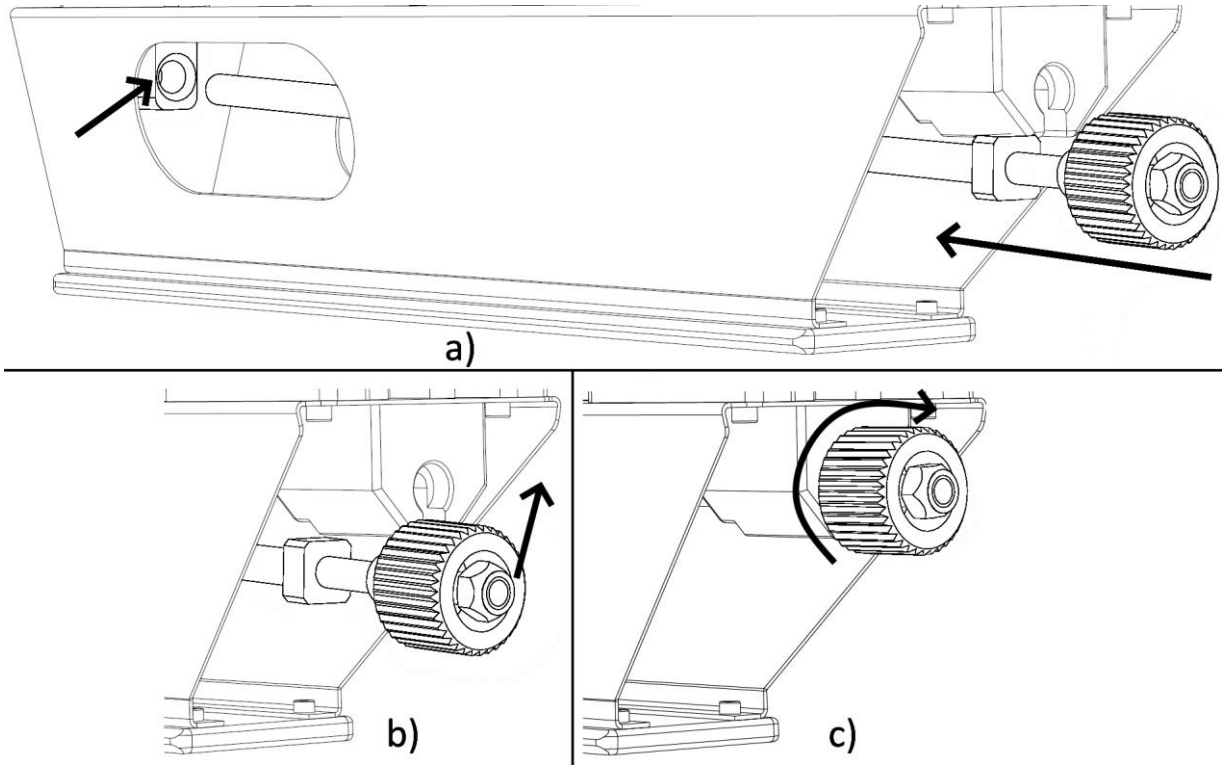

Fig. 4 - Ballast insertion

ADJUSTING THE BUOYANCY AND TRIM

a) Adjusting the buoyancy by adding / removing ballast plates.

b) Adjusting the trim by moving the ballast pack along the rod.

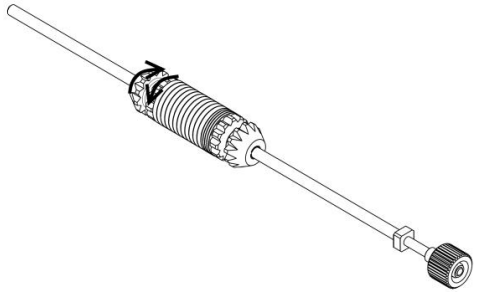

1a) unscrew the knob

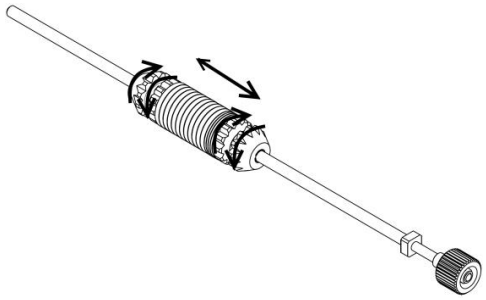

1b) unscrew the knob and move the ballast along the rod

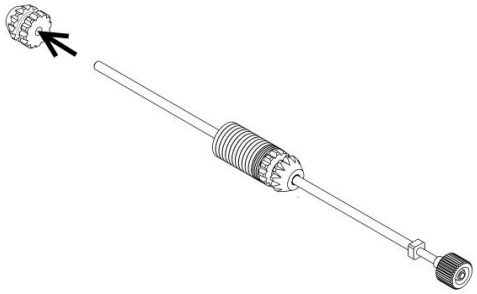

2a) estract the knob

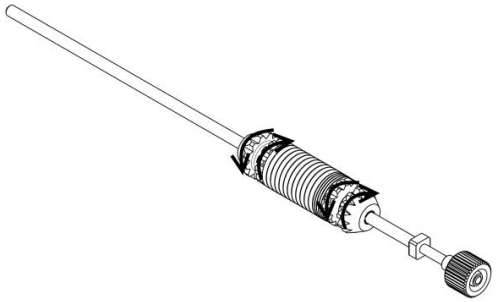

2b) hand tighten the knob

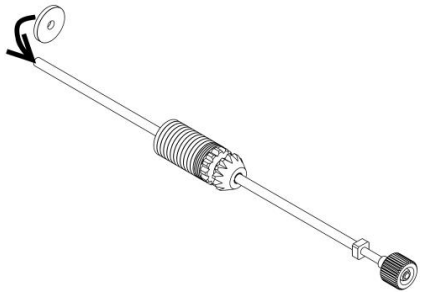

3a) insert / remove the ballast plate

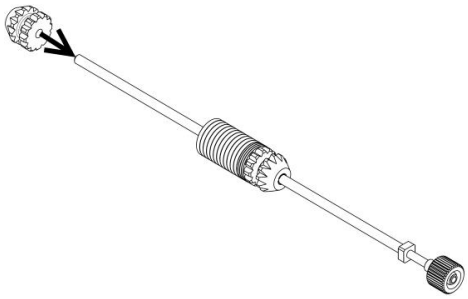

4a) inset the knob back

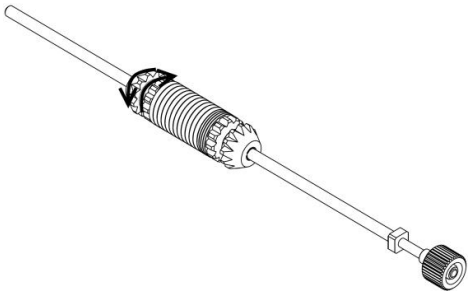

5a) hand tighten the knob

NUMBER OF PLATES

The FRAME is delivered slightly buoyant in fresh water but can be also weighted neutral or negative adding supplied ballast plates.

Add the supplied ballast plates when used in sea water.

10.3. INSERT THE PHOTO VIDEO SUPPORT ADAPTER

To attach the photo video support:

- a) Unscrew the wing nuts and remove the plate
- b) Fix the photo video support adapter with screws (4mm Allen wrench) and nuts (10mm wrench key), then fix the photo video support (accessory NOT included) with the nuts (4mm Allen wrench and 10mm wrench key)
- c) Replace the plate and screw the wing nuts.

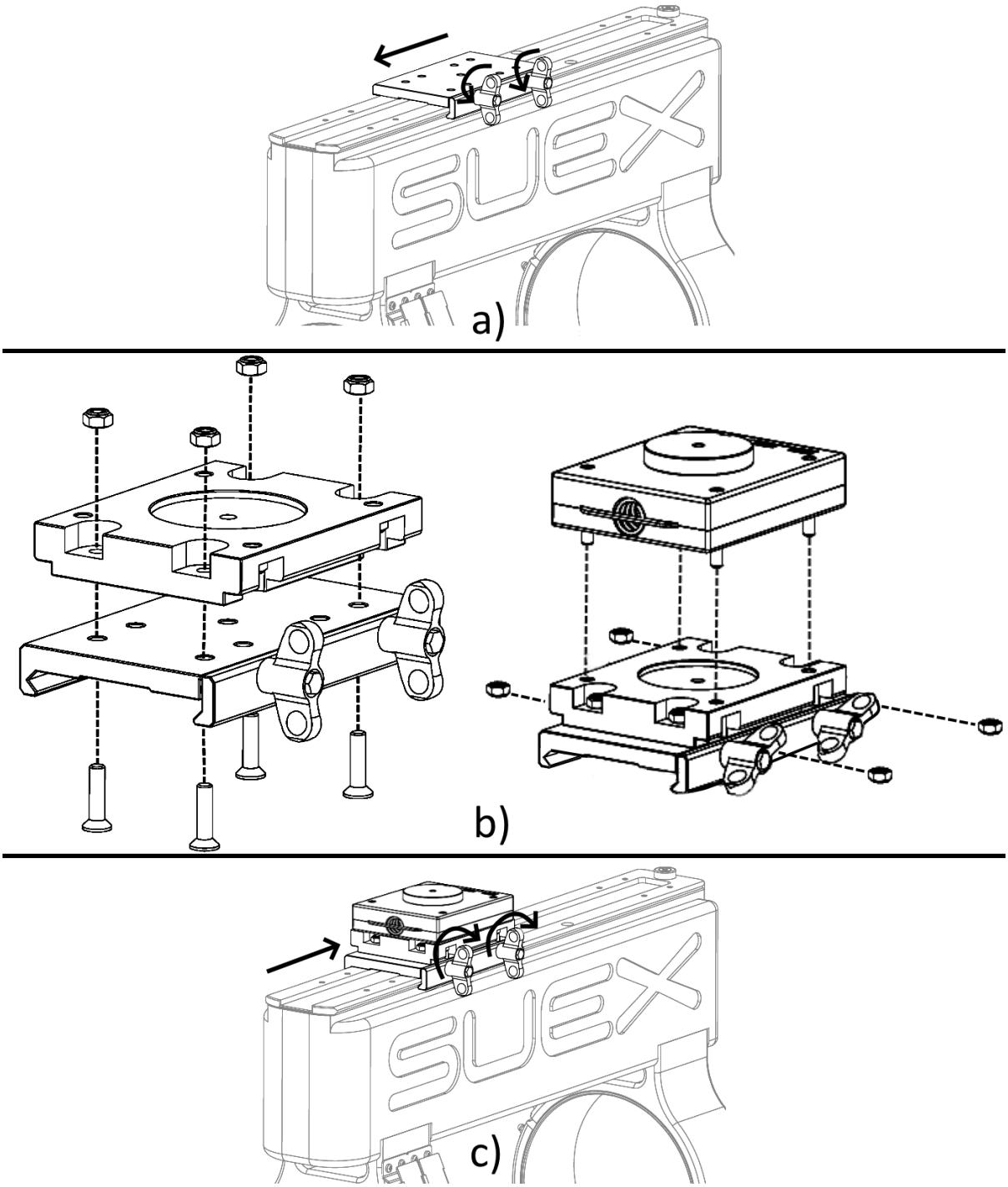

Fig. 5 - Insert the photo video support adapter

11. CLEANING AND STORAGE

After use, the FRAME must be rinsed thoroughly with fresh water. A neutral detergent may be used for more stubborn dirt. Before opening the FRAME, it is important to remove all traces of salt. In particular, the coupling lock system must be cleaned thoroughly and all grit and sand particles removed.

Do not use any solvents or petroleum-based products.

The Frame must be stored in a cool, clean, and ventilated place.

12. MAINTENANCE

The closing hooks must be periodically checked and lubricated.

Periodically check the tightness of the screws which could loosen during use.

The sacrificial anode (Fig. 6) must be checked and replaced when it shows signs of deep corrosion.

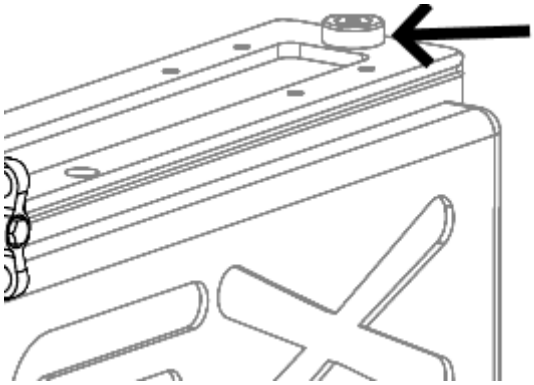

Fig. 6 - Sacrificial anode)

12.1. SPARE PARTS

Fig. 7 shows the codes of the parts that can be ordered as spare parts.

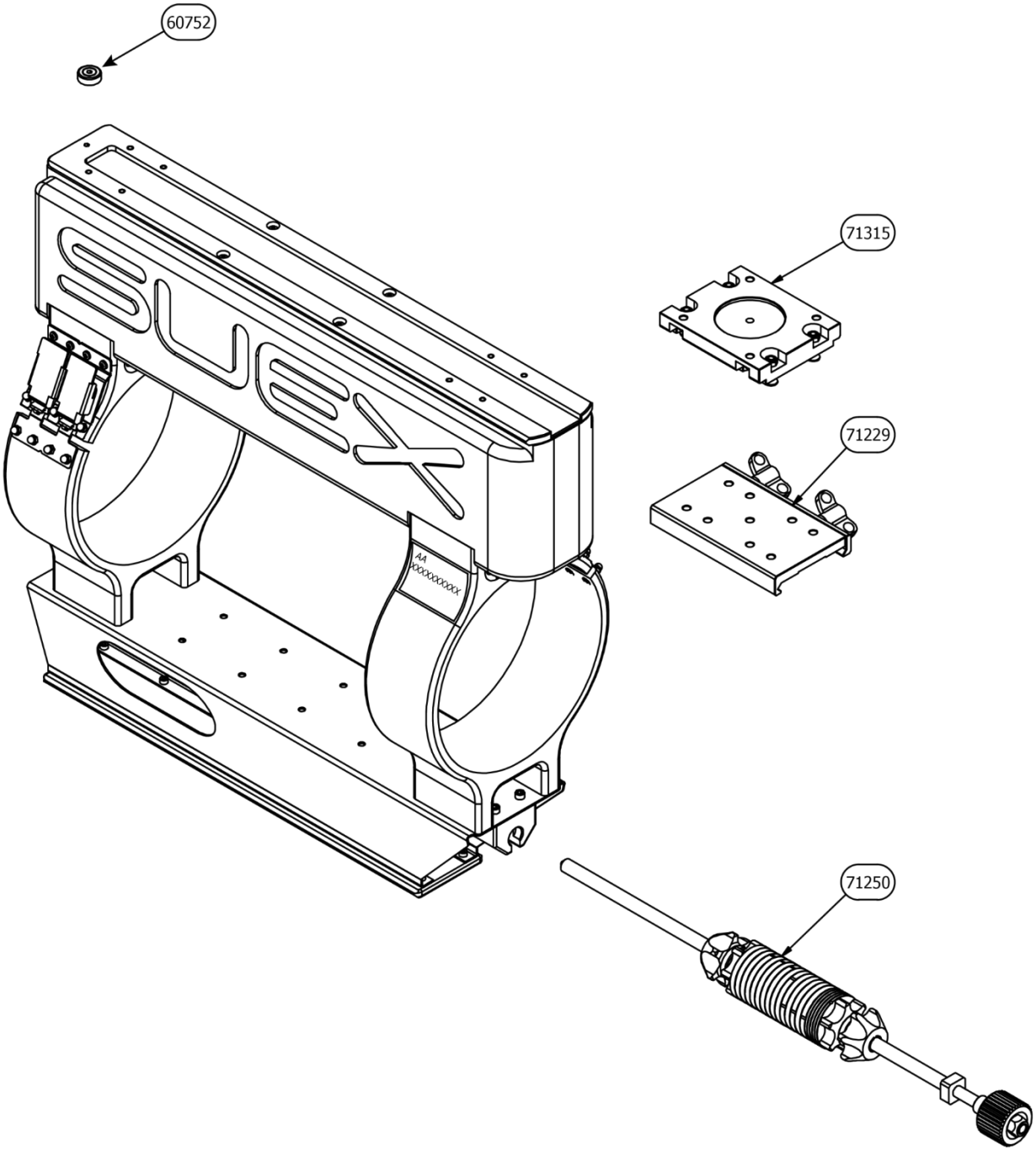

Fig. 7 - Spare parts

13. CONTACT CUSTOMER SERVICE

The technical assistance of Suex s.r.l. is available to answer any of your request:

SUEX s.r.l. - Submarine Exploration
Via Roma, 261/35
31020 VILLORBA – TV – ITALY
Phone: +39 0422 444849
support@suex.it
www.suex.it

For anything not provided for in this manual, reference is made for affinity with the provisions of the Italian Civil Code while for any dispute the Forum of Treviso will be competent.

14. TECHNICAL SPECIFICATIONS

Size	Unit of measure	Data
Length	mm	590
Width	mm	218
Height	mm	576
Body diameter Øe	mm	218
Body diameter Øi	mm	190
Weight	Kg	14,4

15. WARRANTY

Each Frame is factory tested underwater and only marketed when all necessary tests are passed, including waterproof tests.

Transport and packaging fees to or from the SUEX offices from non EU countries shall be borne by the purchaser.

Being intended for professional use only, the product and its components (except the batteries for which specific warranty condition are explained into the battery user's manual) are covered against all manufacturing defects for a period of 2 years (1 year if for professional use) from the date of purchase proven by a sales document. The following exclusion for the warranty applies:

Non-conform use i.e. use other than that foreseen or illustrated in this manual;

Negligence, attempts to repair or modify the Scooter by personnel not expressly authorized by SUEX that jeopardize correct operations or prevent adequate checks and tests to meet repair needs under the warranty;

Temporarily rented products;

Scratches or damages to any surface, due to normal product use by the consumer;

Normal wear or deterioration;

Damages due to transport, falls or accidents.

Use of non-original or not SUEX approved spare parts.

Use genuine Suex spare parts only.

The use of non-original or not-approved by Suex parts voids warranty and waives Suex for any damage/loss consequent to the use of the Suex Frame with non-original spare parts not approved by Suex.

DISCLAIMER OF LIABILITY: SUEX DISCLAIMS LIABILITY FOR INCIDENTAL OR CONSEQUENTIAL DAMAGES and assumes no responsibility or liability for any loss or damage suffered by any person as result of the use or misuse of the Products with non-original parts or not approved by Suex such as BATTERIES.

SUEX assumes or undertakes NO LIABILITY for any loss or damage suffered as result of the use, misuse or reliance on the Products with non-original parts not-approved by Suex.

16. ROHS AND WEEE COMPLIANCE STATEMENT

Restriction of Hazardous Substances (RoHS) Directive

The Directive 2011/65/EU on the Restriction of the use of certain Hazardous Substances (RoHS 2, with RoHS 3 amendment 2015/863), replacing Directive 2002/95/EC (RoHS 1), targets Electrical and Electronic Equipment (EEE) in order to avoid adverse impacts on human health and the environment.

SUEX s.r.l. hereby certifies that all products manufactured are compliant with the requirements of the RoHS directive "2011/65/EC", and subsequent amendment "2015/863", being free of the following materials:

Lead

Hexavalent Chromium (Cr+6)

Mercury (Hg)

Polybrominated biphenyl (PBB)

Cadmium (Cd)

Polybrominated diphenyl ethers (PBDE)

The European Union Waste Electrical and Electronic Equipment Directive (WEEE) was implemented in the Member States during 2006.

SUEX s.r.l. hereby certifies that, as a manufacturer of qualified electrical and electronic equipment since 2006, all qualified products are subject to the WEEE Directive, with these products marked with the WEEE symbol ("crossed-out wheeled bin") in accordance with European standard EN 50419.

The specialist nature of the company's products classifies them as "non-domestic goods" and as such SUEX s.r.l. will finance and organize the recycling of the products returned to us, ensuring that the waste deriving from these products is properly recycled.

Customers are offered the opportunity to return the products at the end of their functional life with delivery costs to be paid by the sender. Products returned to SUEX s.r.l. must comply with the normal product return policy, with the pre-authorization required in the form of an RMA number without which the product will not be accepted.

It should therefore be noted that:

Waste electrical and electronic equipment (WEEE) cannot be treated as household waste but separate collection should be done separately.

Consult the regulations in force for the correct disposal of WEEE.

Electrical and electronic equipment could have potential dangerous effects on the environment and on health due to the presence of dangerous substances.

The WEEE symbol is present on each device and consists of a crossed-out bin - as in the figure - with a horizontal bar that identifies the electrical and electronic equipment put on the market after 13 August 2005.

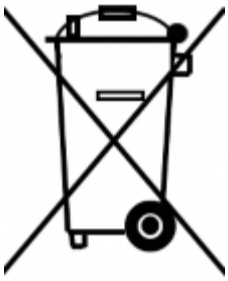

Consumers of electrical and electronic equipment are required to reuse and recycle WEEE.

Consumers should check and verify the information contained in the publication made by the retailer in the shop.

Consult also the European and non-European Regulations for anything not expressly specified in this document.

17. DISPOSAL AND SCRAPPING

The Frame is partially built with recyclable materials.

When in not possible user the Frame insecurity, it must be demolished.

The Frame must be disassembled and divided into distinct parts. Plastic parts must be deposited in the relative plastic waste containers and metal parts must be taken to a collection centre for metal waste.

All the Frame parts must be disposed of accordingly to the local regulations on waste and recycling.

18. QUALITY MANAGEMENT SYSTEM ISO 9001

SUEX s.r.l. has obtained the certification of its Quality Management System according to the ISO 9001:2015 standard.

Certified and audited by SGS ITALIA (SGQ N° 0015 A), certificate number IT19/1218.

19. ENVIRONMENTAL CERTIFICATION ISO14001

SUEX s.r.l. has achieved the certification of its Environmental Management System according to the ISO 14001: 2015 standard as it aims to continuously improve its performance by minimizing the environmental impacts deriving from the performance of its activities and empowering and involving staff on environmental protection issues.

Certified and audited by SGS ITALIA (SGA N° 0007 D), certificate number IT20/0702.

20. LOCAL DISTRIBUTOR

For additional information please contact the manufacturer or local distributor.

Space reserved for the local distributor to include contact detail.

21. DOCUMENT HISTORY

REVISION	DATE	CODE
Rev.01	13/05/2021	71230
Rev.02	17/03/2022	71230

FRAME ZERO - 71230

MANUALE ISTRUZIONI E AVVERTENZE PER L'USO

1. DIRITTI DI COPYRIGHT ... 3
2. PREMESSA RILEVANTE AI FINI DELLA SICUREZZA E DELLA GARANZIA ... 3
3. LINGUE UFFICIALI E TRADUZIONI ... 3
4. ORGANIZZAZIONE DEL MANUALE, SIMBOLOGIA E ASPETTI GENERALI DI SICUREZZA ... 3
5. DESCRIZIONE E PRINCIPIO DI FUNZIONAMENTO ... 4
5.1. PRINCIPIO DI FUNZIONAMENTO ... 4
5.2. DESCRIZIONE DELLE PARTI ... 4
6. CONTENUTO DELLA CONFEZIONE ... 5
7. USO PREVISTO ... 5
8. INFORMAZIONI PER LA SICUREZZA ... 5
8.1. ADDESTRAMENTO ... 5
8.2. CONFIGURAZIONE, ASSETTO DI MANOVRA E POSTURA DEL SUBACQUEO ... 5
9. PRECAUZIONI D'USO ... 5
10. USO DEL FRAME ZERO ... 6
10.1. INSERIMENTO DELLO SCOOTER ... 6
10.2. ESTRAZIONE ED INSERIMENTO DELLA ZAVORRA ... 7
ESTRAZIONE DELLA ZAVORRA ... 7
INSERIMENTO DELLA ZAVORRA ... 7
REGOLAZIONE E ASSETTO ... 8
NUMERO DI PIATTI ... 9
10.3. FISSAGGIO DEL SUPPORTO PHOTO VIDEO ... 9
11. PULIZIA E RIMESSAGGIO ... 10
12. MANUTENZIONE ... 10
12.1. PARTI DI RICAMBIO ... 11
13. CONTATTI ASSISTENZA TECNICA ... 11
14. SPECIFICHE TECNICHE ... 12
15. GARANZIA ... 12
16. DICHIARAZIONE DI CONFORMITA' RoHS e WEEE ... 12
17. SMALTIMENTO E ROTTAMAZIONE ... 13
18. SISTEMA DI GESTIONE QUALITA' ISO 9001 ... 14
19. CERTIFICAZIONE AMBIENTALE ISO 14001 ... 14
20. DISTRIBUTORE LOCALE ... 14
21. REVISIONE DOCUMENTO ... 14

1. DIRITTI DI COPYRIGHT

Copyright – SUEX s.r.l., 2022

Tutti i diritti sono riservati. Nessuna parte di questa pubblicazione può essere riprodotta e diffusa, con qualsiasi metodo, meccanico o elettronico, senza il permesso scritto di SUEX s.r.l., via Roma 261/35 31020 Villorba (TV) Italy.

2. PREMESSA RILEVANTE AI FINI DELLA SICUREZZA E DELLA GARANZIA

Il presente manuale di uso è destinato agli utilizzatori dell'apparecchiatura FRAME ZERO Suex cod. 71230 di seguito denominato FRAME).

Esso contiene importanti informazioni necessarie a garantire la sicurezza d'uso e a preservare il perfetto stato di funzionamento dell'apparecchiatura a cui si riferisce, durante l'intero ciclo di vita.

L'utilizzatore è tenuto a leggere attentamente questo manuale, e quello relativo allo Scooter, prima di utilizzare l'apparecchio e ad operare in conformità a quanto indicato in questi documenti che contengono importanti precauzioni, avvisi e informazioni sul corretto uso del veicolo, rilevanti anche ai fini della garanzia sul prodotto.

Questo manuale non sostituisce un adeguato corso di immersione.

L'uso scorretto del FRAME o la mancanza di manutenzione possono portare a operazioni non sicure e può causare lesioni/morte o perdite: SUEX declina ogni responsabilità per lesioni/morte e/o perdite conseguenti all'uso improprio del veicolo o alla mancanza di manutenzione.

3. LINGUE UFFICIALI E TRADUZIONI

I Manuali SUEX sono rilasciati esclusivamente in lingua italiana e inglese. In caso di contestazione fanno riferimento legale esclusivamente queste versioni.

Il distributore locale può richiedere autorizzazione a SUEX per l'esecuzione di traduzioni in lingue diverse previa accettazione del disciplinare aziendale in materia.

4. ORGANIZZAZIONE DEL MANUALE, SIMBOLOGIA E ASPETTI GENERALI DI SICUREZZA

L'osservanza delle istruzioni contenute nel presente manuale, consente di operare durante le fasi di uso, il trasporto e la manutenzione in condizioni di sicurezza garantendo nel contempo il regolare funzionamento e l'economia del mezzo. SUEX S.r.l. declina ogni responsabilità per danni conseguenti a negligenza o alla mancata osservanza di queste istruzioni.

Questo è il manuale di uso e manutenzione di un sistema meccanico per poter inserire uno Scooter modello XJ e XK. Per tutte le informazioni, gli avvertimenti e le precauzioni d'uso dello Scooter va fatto riferimento al rispettivo manuale.

Ogni sezione contiene, se necessario, sotto sezioni dedicate a tutti i dettagli necessari alla corretta interpretazione delle azioni da svolgere.

Quando utile sono riportati disegni o schemi a scopo illustrativo, per permettere la corretta identificazione delle parti e delle azioni da eseguire.

Prestare particolare attenzione ai segnali di pericolo riportati in questo manuale. I segnali di pericolo che sono posti accanto ad un paragrafo indicano rispettivamente:

PERICOLO!

Questo segnale avverte che l'inosservanza di quanto descritto espone l'utente a rischi che potrebbero arrecare danni alla salute, lesioni gravi o anche la morte.

CAUTELA!

Questo segnale avverte che l'inosservanza di quanto descritto espone l'utente a rischi che potrebbero arrecare danni permanenti al mezzo.

AVVERTENZA!

Questo segnale avverte che l'inosservanza di quanto descritto espone l'utente a rischi che non comportano di norma danni o lesioni.

NOTE!	**Sottolinea o segnala una procedura operativa, una condizione ecc.**

La presente pubblicazione è di esclusiva proprietà di SUEX s.r.l. che ne vieta la riproduzione anche parziale senza precisa autorizzazione scritta.

5. DESCRIZIONE E PRINCIPIO DI FUNZIONAMENTO

5.1. PRINCIPIO DI FUNZIONAMENTO

Il FRAME ZERO è progettato per permettere il fissaggio di accessori quali macchine fotografiche e attrezzatura scientifica montandoli sulle apposite guide superiore ed inferiore, garantendo la messa a punto del sistema in immersione durante la navigazione con lo Scooter.

5.2. DESCRIZIONE DELLE PARTI

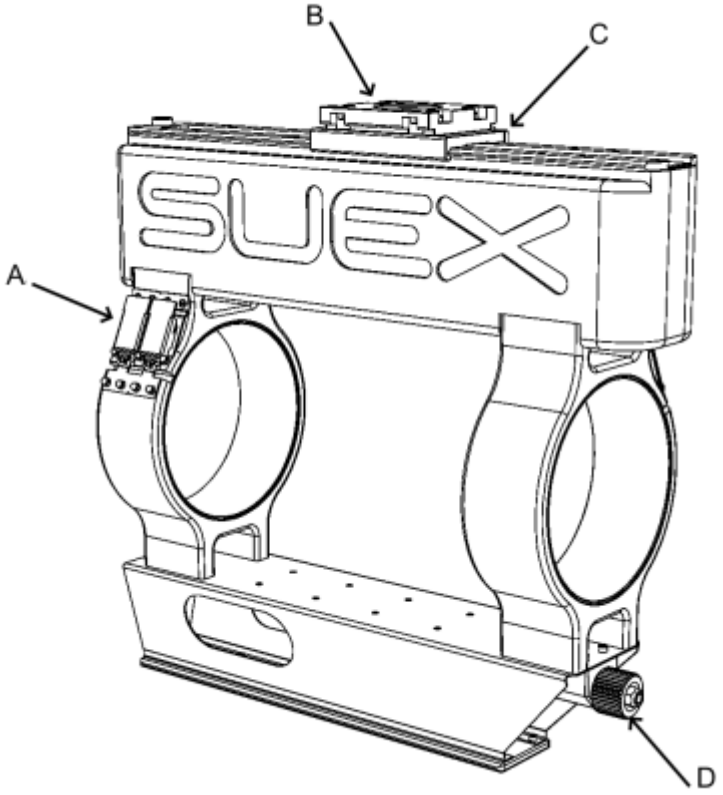

Fig. 1 - Descrizione delle parti

A - Latches

B - Supporto photo / video

C - Piastra per supporto

D - Zavorra

6. CONTENUTO DELLA CONFEZIONE

Verificare che all'interno dell'imballo sia contenuto:

- Frame Zero (71230)
- Zavorra completa (71250)
- Kit adattatore supporto photo / video (71315).

7. USO PREVISTO

Il FRAME è progettato e costruito per lo spostamento di un subacqueo militare e professionalmente addestrato in immersione.

L'utilizzo di questo sistema di montaggio e smontaggio rapido permette di utilizzare strumenti quali macchine fotografiche e attrezzatura scientifica montandoli sulle apposite guide superiore ed inferiore, garantendo la messa a punto del sistema in immersione.

Il sistema è stato progettato, dimensionato e costruito unicamente per l'uso descritto. QUALSIASI altro utilizzo è da ritenersi inappropriato e potenzialmente PERICOLOSO.

Il sistema è stato progettato, dimensionato e costruito unicamente per l'uso descritto. Qualsiasi altro uso o qualsiasi operazione non conforme o non corrispondente a quanto indicato nel presente manuale, può comportarne il suo danneggiamento precludendo così il rispetto delle condizioni per cui è stato progettato e costruito, con conseguente possibile compromissione delle caratteristiche tecniche e di sicurezza. Il costruttore non risponde per danni a persone e/o cose derivanti da uso non conforme.

Il FRAME NON E' UN MEZZO DI SALVATAGGIO: il subacqueo deve sempre pianificare la propria immersione in condizioni di sicurezza senza affidare la propria sopravvivenza al funzionamento dello Scooter.

Qualsiasi intervento di manomissione che modifichi il funzionamento o la destinazione d'uso del FRAME:

- è vietato

- è potenzialmente pericoloso

- fa decadere ogni garanzia del costruttore.

8. INFORMAZIONI PER LA SICUREZZA

8.1. ADDESTRAMENTO

Per utilizzare il FRAME il subacqueo deve aver conseguito la necessaria certificazione da qualificate agenzie.

Inoltre è necessaria una formazione specifica per la navigazione per sfruttare appieno le capacità e le caratteristiche del FRAME. Fare riferimento al programma di formazione SUEX per questo.

8.2. CONFIGURAZIONE, ASSETTO DI MANOVRA E POSTURA DEL SUBACQUEO

Il FRAME SUEX è del tipo GUIDA POSTERIORE, l'utilizzo ideale richiede che il subacqueo si faccia trainare restando in posizione arretrata rispetto allo Scooter.

9. PRECAUZIONI D'USO

Non tenere il telaio esposto alla luce solare diretta o al calore eccessivo (Max 50 ° C).

Evitare urti durante l'immersione e fuori dall'acqua.

Non farlo usare a minori o inesperti.

Non trainarlo con imbarcazioni o mezzi a motore.

Non smontarlo.

10. USO DEL FRAME ZERO

Le seguenti operazioni devono essere effettuate DOPO UNA COMPLETA E ATTENTA LETTURA DEL MANUALE D'ISTRUZIONI da personale adeguatamente formato.

10.1. INSERIMENTO DELLO SCOOTER

Posizionare il Frame sul pavimento o su altra superficie orizzontale, rigida e stabile.

Sbloccare i latches (a - Fig.2).

Infilare lentamente lo Scooter nel Frame (b).

Richiudere i latces (c).

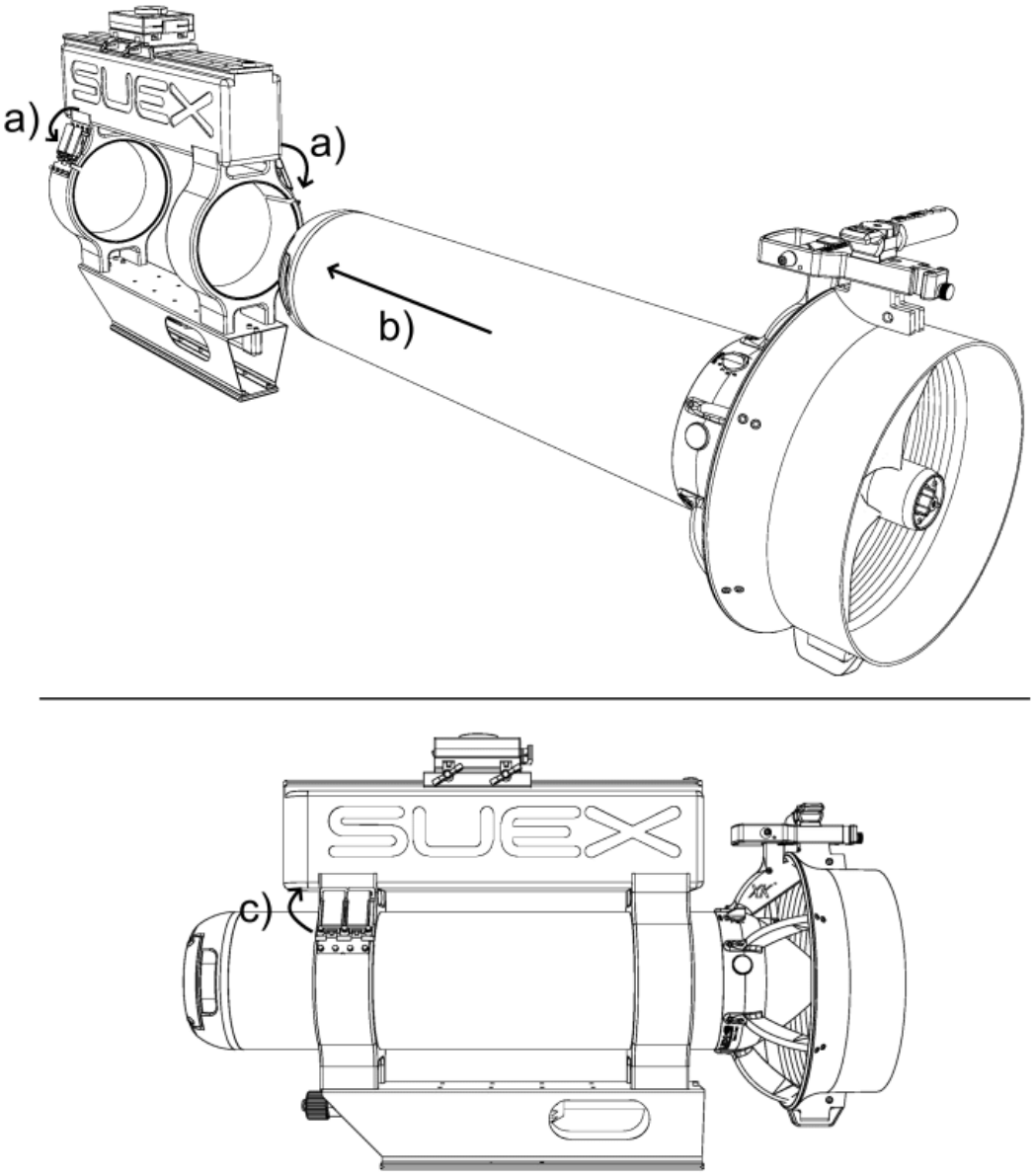

Fig. 2 - Inserimento dello Scooter

10.2. ESTRAZIONE ED INSERIMENTO DELLA ZAVORRA

ESTRAZIONE DELLA ZAVORRA

Per estrarre la zavorra operare come segue:

- a) Girare in senso antiorario il pomello - Fig.3
- b) Sganciare il pomello dalla sua sede
- c) Estrarre la zavorra

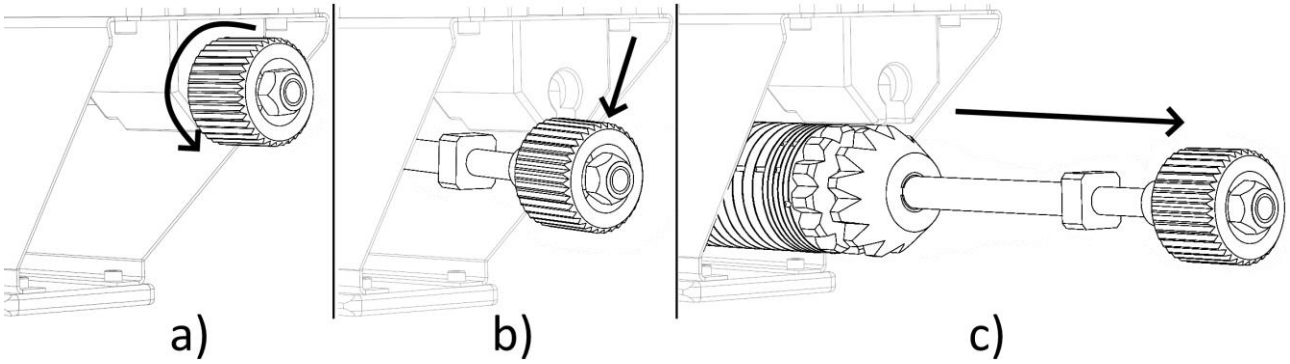

Fig. 3 - Estrazione della zavorra

INSERIMENTO DELLA ZAVORRA

Per inserire la zavorra:

- a) Allineare l'asta della zavorra con il foro nella pinna (si veda Fig. 4)
- b) Inserire il pomello nella sua sede
- c) Girare in senso orario il pomello in modo da bloccarlo e verificare che la zavorra sia effettivamente fissata.

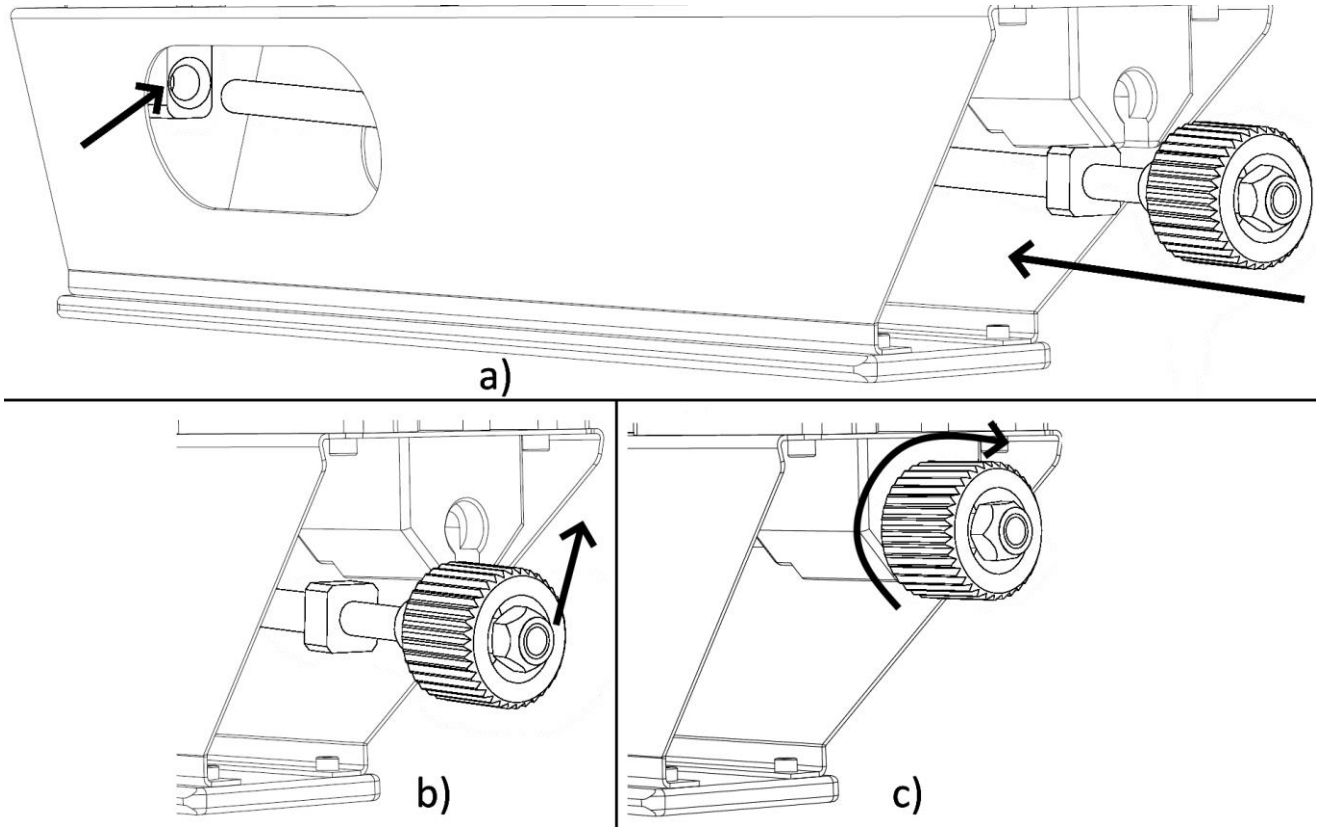

Fig. 4 - Inserimento della zavorra

REGOLAZIONE E ASSETTO

a) Regolazione dell'assetto aggiungendo e togliendo zavorra

b) Regolazione dell'assetto spostando il peso della zavorra

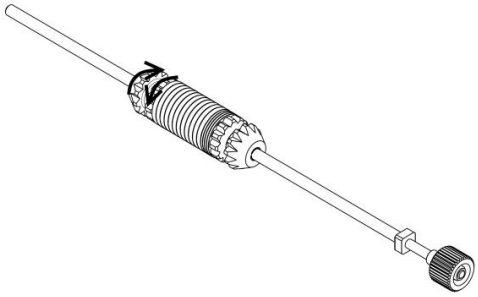

1a) Svitare la manopola

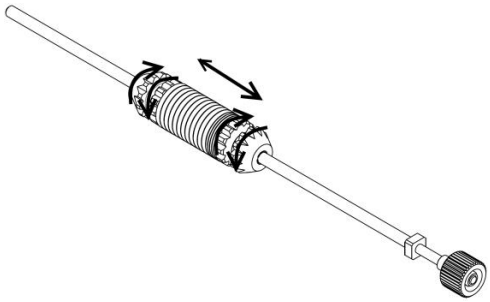

1b) Svitare la manopola e spostare la zavorra lungo l'asta

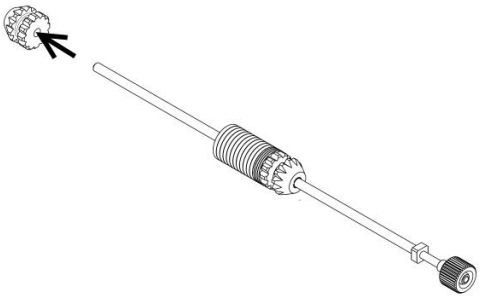

2a) Estrarre la manopola

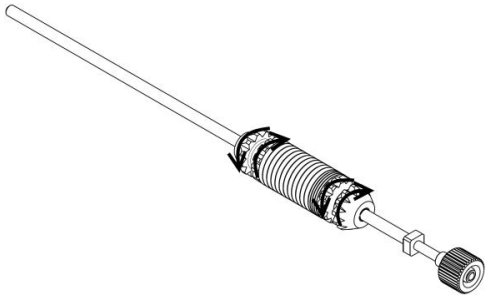

2b) Stringere la manopola manualmente

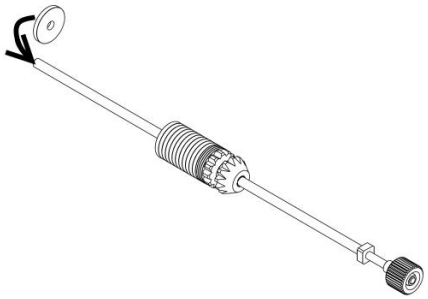

3a) Inserire/togliere le piastre di zavorra

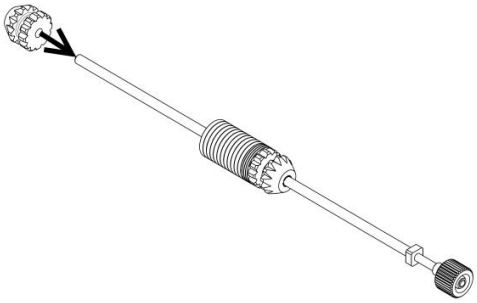

4a) Reinserire la manopola

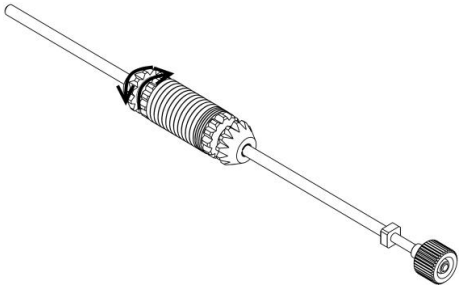

5a) Avvitare manualmente la manopola

NUMERO DI PIATTI

Il FRAME viene consegnato leggermente galleggiante in acqua dolce ma può anche essere ponderato in modo neutro o negativo aggiungendo piastre di zavorra inserite in dotazione.

Aggiungere le piastre di zavorra quando si usa il Frame in acqua salata.

10.3. FISSAGGIO DEL SUPPORTO PHOTO VIDEO

Per fissare il supporto photo video:

- a) Svitare i galletti e rimuovere la piastra sfilandola dalla guida (Fig. 5)
- b) Fissare il supporto photo video usando le viti (4mm a brugola) e i dadi (4mm chiave inglese), quindi fissare il supporto photo video (accessorio NON incluso) con i dadi (4mm a brugola e chiave inglese10mm).
- c) Riposizionare la piastra e avvitare i galletti.

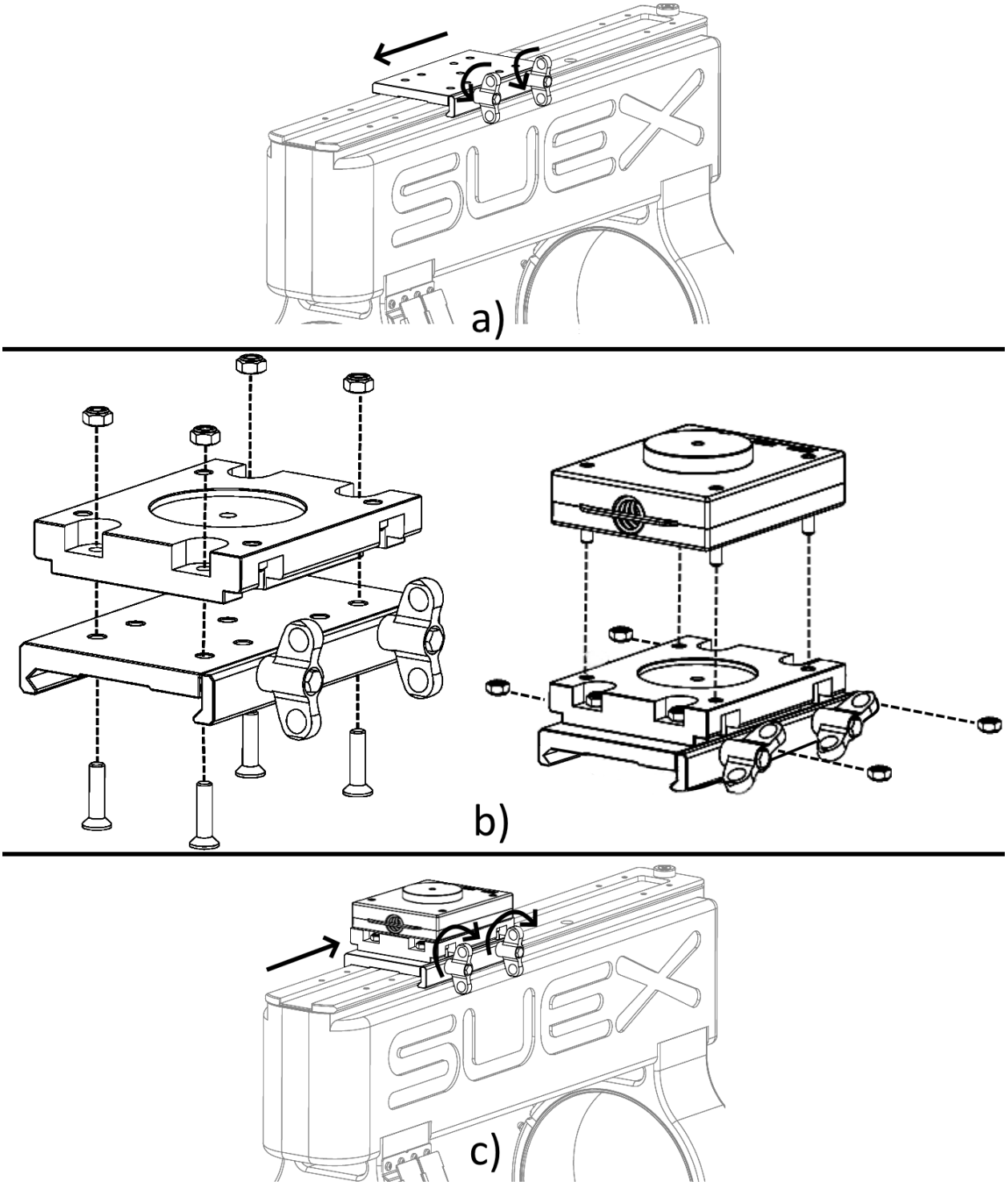

Fig. 5 - Fissaggio del supporto photo video

11. PULIZIA E RIMESSAGGIO

Dopo l'uso il FRAME deve essere sciacquato con acqua dolce, per lo sporco più resistente può essere usato anche del detergente neutro; prima di aprirlo è importante eliminare ogni residuo di salsedine e sabbia in particolar modo deve essere pulito il sistema di blocco accoppiamento.

Non usare solventi o idrocarburi di nessun tipo.

Il Frame deve essere riposto possibilmente in luogo fresco pulito ed areato.

12. MANUTENZIONE

I ganci di chiusura vanno periodicamente controllati e lubrificati.

Controllare periodicamente il serraggio delle viti che durante l'uso potrebbero allentarsi.

Lo zinco sacrificale (Fig. 6) va controllato e sostituito quando presenta segni di profonda corrosione.

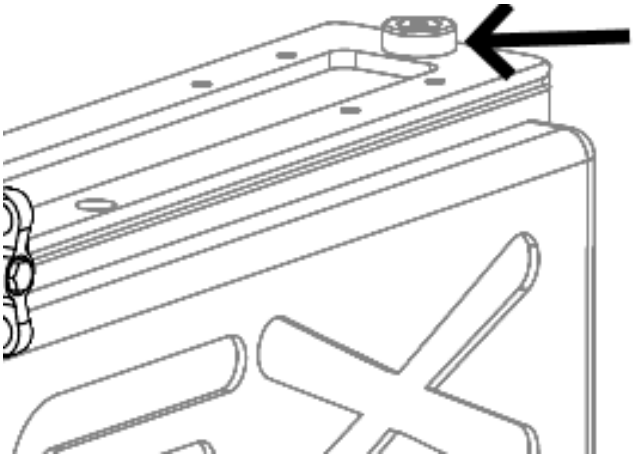

Fig. 6 - Zinco sacrificale

12.1. PARTI DI RICAMBIO

Nella Fig. 7 sono indicati i codici dei particolari ordinabili come ricambio.

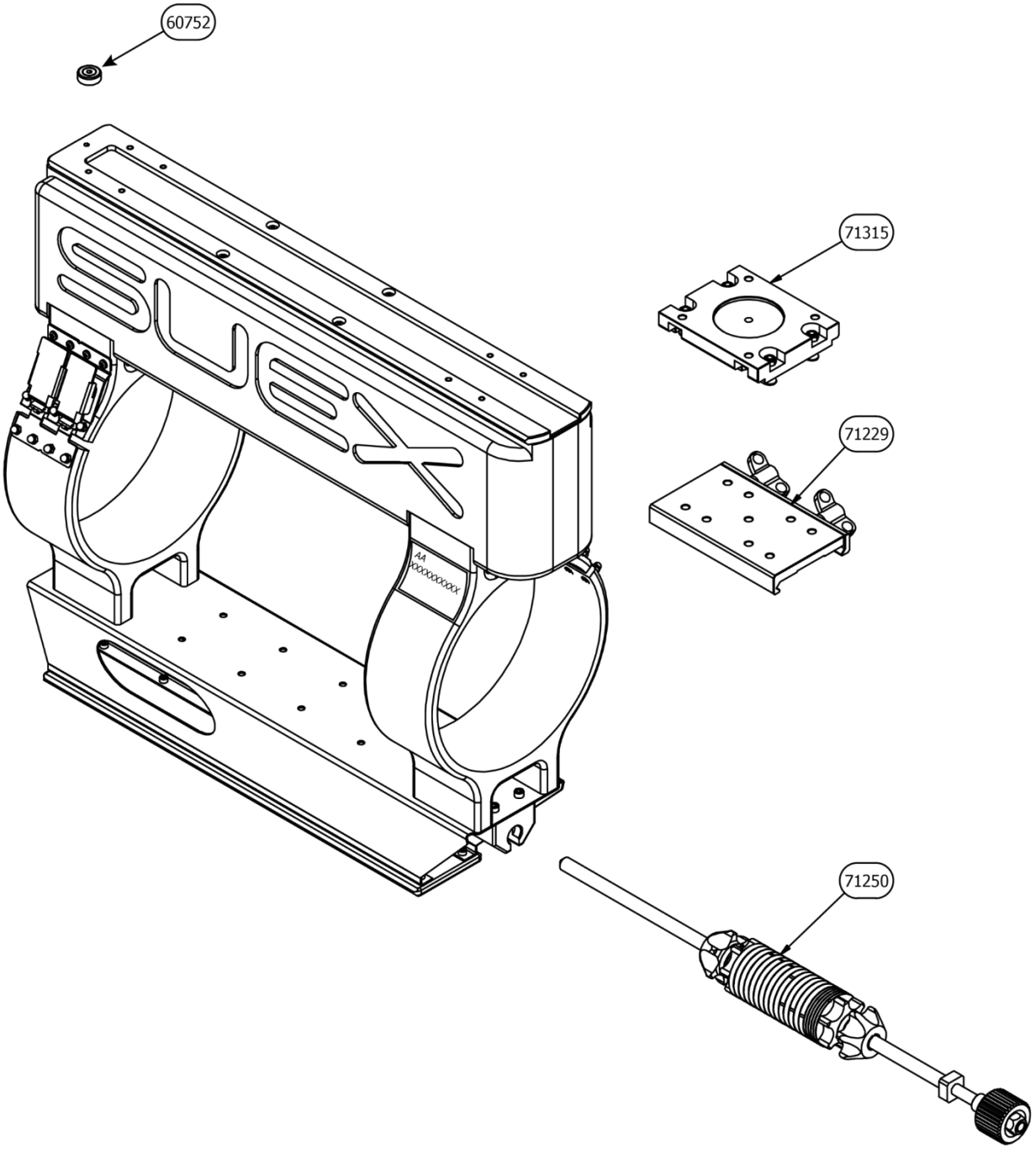

Fig. 7 - Parti di ricambio

13. CONTATTI ASSISTENZA TECNICA

L'assistenza tecnica di SUEX s.r.l. è a disposizione per rispondere a qualsiasi vostra richiesta.

SUEX s.r.l.
Via Roma, 261/35
31020 Villorba-TV-Italy
Phone: +39 0422 444849
support@suex.it
www.suex.it

Per quanto non previsto dal presente manuale si rinvia, per affinità, alle norme del Codice Civile Italiano, mentre per le eventuali controversie sarà competente il Foro di Treviso.

14. SPECIFICHE TECNICHE

Dimensioni	Unità di misura	Dati
Lunghezza	mm	590
Larghezza	mm	218
Altezza	mm	576
Diametro Øe	mm	218
Diametro Øi	mm	190
Peso	Kg	14,4

15. GARANZIA

Ogni Frame viene collaudato in fabbrica e immesso nel mercato dopo l'esito positivo di tutti i collaudi necessari compresa la verifica della perfetta tenuta stagna.

Le spese di trasporto e imballaggio verso o dalla sede di SUEX s.r.l. dai paesi extra UE sono a carico dell'acquirente.

Il prodotto e tutti i suoi componenti (ad eccezione delle batterie per le quali si rinvia alle specifiche condizioni di garanzia illustrate nel manuale d'uso della batteria) sono garantiti contro i difetti di fabbricazione per un periodo di 2 anni (1 anno se per uso professionale), a far data dall'acquisto comprovato dalla documentazione di vendita. Costituiscono esclusione dalla garanzia le seguenti circostanze:

Uso non conforme ovvero diverso da quello previsto o illustrato nel presente manuale.

Negligenza, tentativi di riparazione o modifica da parte di personale non autorizzato espressamente da SUEX tale da menomare la corretta funzionalità o impedire un'adeguata verifica e collaudo al fine di soddisfare la richiesta di intervento in garanzia.

Prodotti affittati su base temporanea.

Graffi o danni ad ogni superficie, dovuti al normale utilizzo del prodotto da parte del consumatore.

Normale logoramento, usura o deterioramento.

Danni dovuti a trasporto, cadute o incidenti.

Utilizzo di parti di ricambio non originali o non approvate da SUEX.

Utilizzare SOLO componenti originali Suex.

L'utilizzo di componenti non originali o non approvati da Suex e per qualsiasi danno/perdita causati dall'utilizzo di parti non originali o non approvati da Suex annulla la garanzia di Suex.

ESONERO DI RESPONSABILITA': SUEX DECLINA OGNI RESPONSABILITA' PER DANNI INCIDENTALI O CONSEGUENZIALI e non si assume la responsabilità per eventuali perdite o danni subiti da qualsiasi persona a seguito dell'uso o dell'abuso del prodotto con parti non originali o non approvate da Suex come le batterie.

SUEX non si assume alcuna responsabilità per eventuali perdite o danni subiti a seguito dell'uso improprio o a causa dei prodotti con parti non originali o non approvati da Suex.

16. DICHIARAZIONE DI CONFORMITA' RoHS e WEEE

La direttiva 2011/65 / UE sulla restrizione dell'uso di determinate sostanze pericolose (RoHS 2, con l'emendamento RoHS 3 2015/863), che sostituisce la direttiva 2002/95 / CE (RoHS 1), riguarda le apparecchiature elettriche ed elettroniche (AEE) al fine di evitare impatti negativi sulla salute umana e sull'ambiente.

SUEX s.r.l. certifica che tutti i prodotti fabbricati sono conformi ai requisiti della direttiva RoHS "2011/65 / CE" e successiva modifica "2015/863", essendo privi dei seguenti materiali:

Piombo (Pb).

Piombo

Cromo esavalente (Cr+6)

Mercurio (Hg)

Bifenili polibromurati (PBB)

Cadmio (Cd)

Etere di difenile polibromurato (PBDE)

La direttiva sui rifiuti di apparecchiature elettriche ed elettroniche (WEEE) dell'Unione Europea è stata implementata negli Stati membri nel 2006.

SUEX s.r.l. certifica che, come produttore di apparecchiature elettriche ed elettroniche qualificate dal 2006, tutti i prodotti qualificati sono soggetti alla Direttiva RAEE, con tali prodotti contrassegnati con il simbolo RAEE ("bidone con ruote barrato") in conformità con la norma europea EN 50419.

La natura specialistica dei prodotti dell'azienda li classifica come "beni non domestici" e come tali SUEX s.r.l. finanzierà e organizzerà il riciclaggio dei prodotti che ci vengono restituiti, garantendo che i rifiuti derivanti da questi prodotti vengano adeguatamente riciclati.

Ai clienti viene offerta la possibilità di restituire i prodotti al termine della loro vita funzionale con spese di consegna a carico del mittente. I prodotti restituiti a SUEX s.r.l. devono essere conformi alla normale politica di restituzione del prodotto, con la preautorizzazione richiesta sotto forma di un numero RMA senza il quale il prodotto non sarà accettato.

Si evidenzia pertanto che:

I rifiuti di apparecchiature elettriche ed elettroniche (RAEE) non possono essere trattati come rifiuti domestici ma si dovrebbe fare una raccolta differenziata a parte.

Consultare le normative vigenti per il giusto smaltimento dei RAEE.

Le apparecchiature elettriche ed elettroniche potrebbero avere potenziali effetti pericolosi sull'ambiente e sulla salute dovuta alla presenza di sostanze pericolose.

Il simbolo RAEE è presente su ogni dispositivo e consiste in un bidone sbarrato – come in figura – con una barra orizzontale che identifica le apparecchiature elettriche ed elettroniche messe in commercio dopo il 13 Agosto 2005.

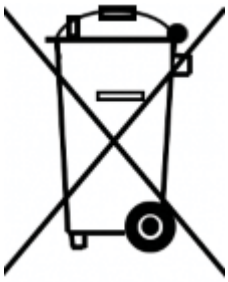

I consumatori di apparecchiature elettriche ed elettroniche sono tenuti a riutilizzare e riciclare i RAEE.

I consumatori dovrebbero controllare e verificare le informazioni riportate nella pubblicazione fatta dal rivenditore in negozio.

Consultare anche le Normative Europee ed extra Europee per quanto non espressamente specificato in questo documento.

17. SMALTIMENTO E ROTTAMAZIONE

Il Frame è costruito parzialmente con materiali riciclabili.

Quando il Frame non può più essere utilizzato in sicurezza deve essere demolito.

Deve essere smontato e separato nelle sue parti, le parti in plastica vanno depositate in appositi contenitori per la raccolta del materiale plastico, le parti metalliche portate presso un centro di raccolta materiali metallici.

Tutte le parti del Frame devono essere smaltiti in base alle normative locali sullo smaltimento!

18. SISTEMA DI GESTIONE QUALITA' ISO 9001

SUEX s.r.l. ha conseguito la certificazione del proprio Sistema di Gestione per la Qualità secondo la norma ISO 9001:2015.

Certificata e sottoposta ad audit da SGS ITALIA (SGQ N° 0015 A), certificato numero IT19/1218.

19. CERTIFICAZIONE AMBIENTALE ISO 14001

SUEX s.r.l. ha conseguito la certificazione del proprio Sistema di Gestione Ambientale secondo la norma ISO 14001:2015 in quanto si pone come obiettivo quello di migliorare in modo continuo le proprie prestazioni riducendo al minimo gli impatti ambientali derivanti dallo svolgimento delle proprie attività e responsabilizzando e coinvolgendo il personale sui temi di salvaguardia dell'ambiente.

Certificata e sottoposta ad audit da SGS ITALIA (SGA N° 0007 D), certificato numero IT20/0702.

20. DISTRIBUTORE LOCALE

Per ulteriori informazioni contattare il fabbricante o il distributore locale.

Spazio riservato al distributore locale per includere i dettagli di contatto.

21. REVISIONE DOCUMENTO

REVISIONE	DATA	CODICE
Rev.01	13/05/2021	71230
Rev.02	17/03/2022	71230